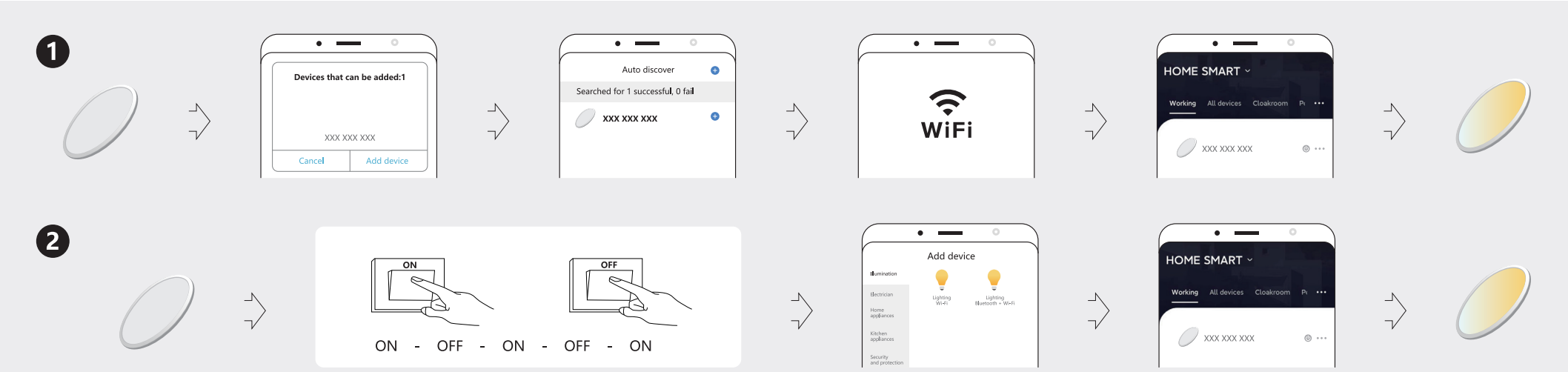

LED light source disassembly

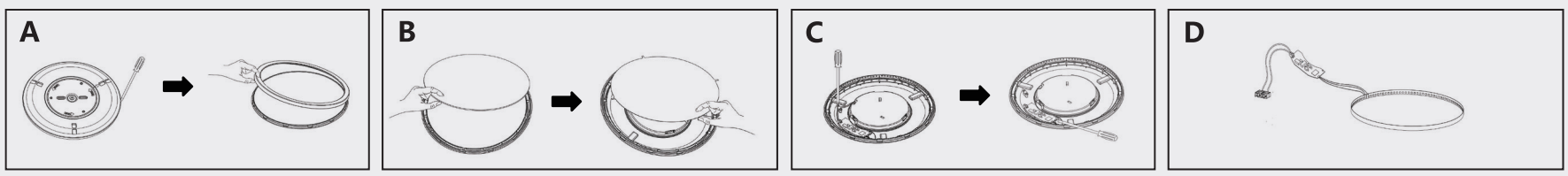

WB Smart Ultrathin Ceiling Light

EN

Thank you for purchasing our product,
pls read carefully the manual before use.

APP instruction for use

Step 1: Application Installation

Download on the App Store | GET IT ON Google Play

Search "AigoSmart" in APP Store or Google Play, or scan the QR code below to install.

Step 2: Register

Enter the register interface, input the email address/phone number to register an account. Just login in if you already have an Aigo Smart account.

Step 3: Add device to AigoSmart

Note: Please turn on bluetooth and check if your home network is 2.4G and make sure your mobile phone has been connected to Wi-Fi home network before operating.(The current devices can only support 2.4G network, which cannot work with 5.0G network.)

Network configuration way1: Auto discover

1.First, power on the device, and the device defaults to the network distribution mode within 10 minutes after powering on.
2.Turn on "AigoSmart" APP, a request of network configuration will appear on the homepage or click"+" button on the top right corner.

① Click "Add device" and add the type you needed.
② Choose Wi-Fi and enter Wi-Fi password to joint the network, keep your router, mobile phone near to the device as possible.
③ Wait patiently till the device is connected successfully. The device name can be changed after connected successfully.
④ Above network configuration operations should be completed within 10 minutes after powering on.

Network configuration way2: Manual network configuration

1.Configure the device to network configuration status
① Power on the device.
② Switch the device on and off three times(on-off-on-off-on)
③ Make sure the light blinks quickly.
A request of network configuration will appear on the homepage or click"+" button on the top right corner, and select the correspond product category to add products.
Note: Make sure the indicator light blinks rapidly, if not, please cut off the power one minute, and repeat the steps of network configuration.(Please complete the network configuration within 3 minutes.)

2.Click "Add device" and add the type you needed. Choose the correspond network connection mode(Please choose the bluetooth network configuration first).
3. Choose Wi-Fi and enter Wi-Fi password to joint the network, keep your router, mobile phone near to the device as possible.
4.Wait patiently till the device is connected successfully.

Step 4: Device control

Name the device and click "confirm", the device will show on the homepage of the APP, click the device to enter the setting page.
Please scan the QR code to get more details information of operation guidance.

Note: Some devices feature different display interfaces due to different functions.
The free application "AigoSmart" is compatible with mobile devices. The versions of IOS9.0、Android4.4(and higher) offer a better experience.
The name you give to the device will be the name for voice control on Amazon Alexa or Google Home later.
After entering the"more settings" page, you can enter"help center" for latest user guides. If your problems haven't been solved, leave a feedback, we will wholeheartedly give you the best service.

Specification: 220-240V~, 50/60Hz; Protection : IP20
Operating Frequency: 2412-2480MHz
Maximum transmitted power :20 dBm
This product contains a light source of energy efficiency class<F> for（EU）2019/2015.

Item No.	AL-RCI019FC2-WB	AL-RCI022FC3-WB	AL-RCI025FC5-WB
Color Temperature(K)	RGB+CCT	RGB+CCT	RGB+CCT
Power（W)	19	22	25
Led model Energy Efficiency Class	F	F	E

ATTENTIONS:

THIS PRODUCT CAN BE USED INDOOR ONLY.
THIS PRODUCT MUST BE INSTALLED BY A LICENSED ELECTRICIAN STRICTLY IN ACCORDANCE WITH LOCAL WIRING RULES.
PLEASE CONTACT QUALIFIED SERVICE PERSONNEL TO PERFORM THE INSTALLATION AND ANY OF THE PARTS TO AVOID THE POSSIBILITY OF INJURY OR PRODUCT FAILURE.
DO NOT TOUCH THE LUMINAIRE BODY WHEN THE PRODUCT IS IN USE OR WITHIN 10 MINUTES OF REMOVING POWER.
DO NOT INSTALL THE PRODUCT NEAR HEAT SOURCES
AFTER THE INSTALLATION IS COMPLETED, THE INSTALLATION IS CORRECT, THE POWER CAN BE SWITCHED ON.
IF THERE IS MALFUNCTION OR QUESTIONS IN RELATION TO THE PRODUCT OPERATION,SWITCH OFF THE POWER IMMEDIATELY AND CONTACT YOUR LOCAL SUPPLIER.
THE LIGHT SOURCE OF THIS LUMINAIRE IS NOT REPLACEABLE;WHEN THE LIGHT SOURCE REACHES ITS END OF LIFE,THE WHOLE LUMINAIRE SHALL BE REPLACED.

Installation steps: (Be sure to disconnect all power sources before installation.)

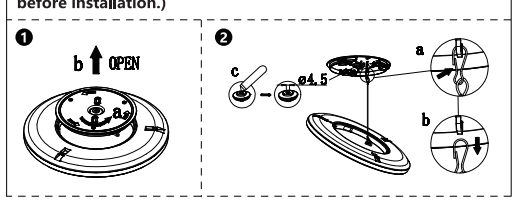

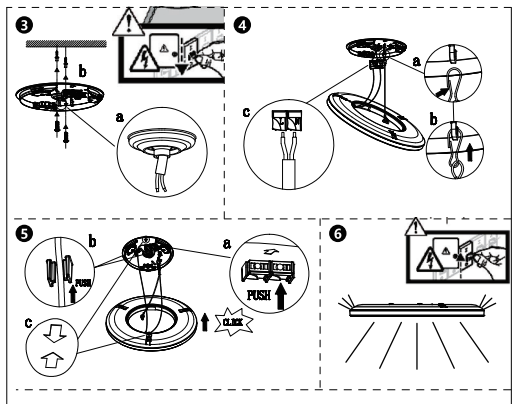

1.Turn the mounting plate counterclockwise; open
2.Remove the hooks to separate the mounting plate and unclog the holes for the wires
3.Switch off the power, thread the input cable and fix the mounting plate;
4.Reassemble the hooks and wire them;
5.Fix the terminals and wires and fasten the lamp body in the direction of the arrow alignment;
6.Switch on the power and use.

Lámpara de techo WB Smart Ultrathin

ES

Gracias por comprar este producto,
lea cuidadosamente el manual antes de usarlo.

Instrucciones de la app

Paso 1: Instalación de la aplicación

Download on the App Store | GET IT ON Google Play

Busque "AigoSmart" en APP Store o Google Play, o escanea el código QR de abajo para instalarlo.

Paso 2: Registro

Entre en la interfaz de registro, introduzca la dirección de correo electrónico/número de teléfono para registrar una cuenta. Si ya tiene una cuenta de Aigo Smart solo tiene que iniciar sesión.

Paso 3: Añadir dispositivo a AigoSmart

Nota: Active el Bluetooth y compruebe si su red doméstica es 2.4 G y asegúrese de que su teléfono móvil esté conectado a la red Wi-Fi antes de empezar. (Los dispositivos actuales solo admiten la red 2.4 G, que no funcionan con la red 5.0 G).

Modo de configuración de la red
1: Descubrimiento automático

1.Primero, encienda el dispositivo, que pasará por defecto al modo de distribución de red en los 10 minutos siguientes al encendido.
2.Encienda la app "AigoSmart", aparecerá una solicitud de configuración de red en la página de inicio o haga clic en el botón "+" de la esquina superior derecha.

①Haga clic en "Agregar dispositivo" y añada que necesite.
② Elija el Wi-Fi e introduzca la contraseña para conectarse a la red, mantenga el router y el teléfono móvil lo más cerca posible del dispositivo.
③ Espere hasta que el dispositivo se conecte correctamente. El nombre del dispositivo se puede cambiar después conectarlo.
④ La configuración de la red mencionada anteriormente debe completarse en los 10 minutos siguientes al encendido.

Modo de configuración de la red
2: Configuración manual de la red

1. Configurar el dispositivo al estado de configuración de red
① Encienda el dispositivo.
② Encienda y apague el dispositivo tres veces (on-off-on-off-on).
③ Asegúrese de que la luz parpadea rápidamente.
Aparecerá una solicitud de configuración de red en la página de inicio, si no, haga clic en el botón "+" de la esquina superior derecha, y seleccione la categoría de producto correspondiente para agregar productos.
Nota: Asegúrese de que la luz indicadora parpadea rápidamente, si no es así, corte la alimentación un minuto y repita los pasos de la configuración de la red. (Complete la configuración de la red en tres minutos).
2. Haga clic en "Agregar dispositivo" y agregue el que necesite. Elija el modo de conexión de red correspondiente (Elija primero la configuración de red Bluetooth).
3. Elija Wi-Fi e introduzca la contraseña del Wi-Fi para conectarse a la red, mantenga el router y el teléfono móvil cerca del dispositivo.
4. Espere hasta que el dispositivo se conecte correctamente.

Paso 4: Control del dispositivo

Nombre el dispositivo y haga clic en "confirmar", el dispositivo se mostrará en la página principal de la app, haga clic en el dispositivo para entrar en la página de configuración.
Escanee el código QR para obtener más información sobre el manual de funcionamiento.

Nota: Algunos dispositivos tienen interfaces de visualización diferentes debido a las distintas funciones.
La aplicación gratuita "AigoSmart" es compatible con dispositivos móviles. Las versiones de IOS9.0 Android 4.4 (y superiores) ofrecen una experiencia mejor.
El nombre que le dé al dispositivo será el nombre que deberá utilizar para el control por voz en Amazon Alexa o Google Home.
Después de entrar en la página de "más ajustes", puede entrar en el "centro de ayuda" para consultar las guías de usuario más actualizadas. Si no soluciona sus problemas, deje un comentario, le ofreceremos el mejor servicio posible.

Especificaciones: 220-240 V~, 50/60 Hz. Protección: IP20
Frecuencia de funcionamiento: 2412-2480 MHz
Potencia máxima de transmisión: 20 dBm
Este producto contiene una fuente de luz de clase de eficiencia energética <F> para（EU）2019/2015.

Número de producto	AL-RCI019FC2-WB	AL-RCI022FC3-WB	AL-RCI025FC5-WB
Temperatura del color (K)	RGB+IRC	RGB+IRC	RGB+IRC
Potencia（W)	19	22	25
Clase de eficiencia energética del modelo LED	F	F	E

ATENCIÓN:

ESTE PRODUCTO SOLO PUEDE UTILIZARSE EN INTERIORES.
ESTE PRODUCTO DEBE INSTALARLO UN ELECTRICISTA AUTORIZADO DE ACUERDO CON LAS NORMAS LOCALES DE CABLEADO.
PÓNGASE EN CONTACTO CON PERSONAL DE SERVICIO CUALIFICADO PARA REALIZAR LA INSTALACIÓN DE CUALQUIERA DE LAS PARTES PARA EVITAR POSIBLES LESIONES O FALLOS DEL PRODUCTO.
NO TOQUE EL CUERPO DE LA LÁMPARA CUANDO EL PRODUCTO ESTÉ EN USO O DENTRO DE LOS 10 MINUTOS SIGUIENTES A SU DESCONEXIÓN.
NO INSTALE EL PRODUCTO CERCA DE FUENTES DE CALOR.
UNA VEZ FINALIZADA LA INSTALACIÓN, SI ÉSTA ES CORRECTA, PUEDE CONECTAR LA ALIMENTACIÓN.
SI SE PRODUCE UN MAL FUNCIONAMIENTO O TIENE DUDAS EN RELACIÓN CON EL FUNCIONAMIENTO DEL PRODUCTO, DESCONECTE LA ALIMENTACIÓN INMEDIATAMENTE Y PÓNGASE EN CONTACTO CON SU PROVEEDOR LOCAL.
LA FUENTE DE LUZ DE ESTA LÁMPARA NO ES REEMPLAZABLE; CUANDO LLEGUE AL FINAL DE SU VIDA ÚTIL, DEBERÁ REEMPLAZARSE TODA LA LÁMPARA.

Pasos de instalación: (Asegúrese de desconectar todas las fuentes de alimentación antes de la instalación).

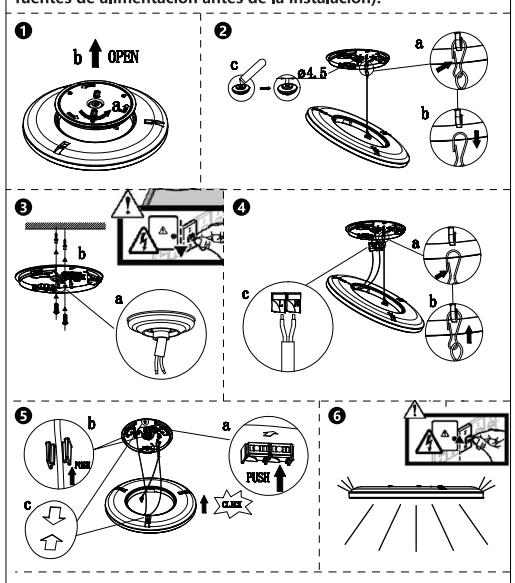

1. Gire la placa de montaje en sentido contrario a las agujas del reloj, ábrala.
2. Retire los ganchos para separar la placa de montaje y destape los agujeros para los cables.
3. Desconecte la alimentación, pase el cable de entrada y fije la placa de montaje.
4. Vuelva a montar los ganchos y coloque el cable.
5. Fije los terminales, los cables y el cuerpo de la lámpara en la dirección que indica la flecha.
6. Conecte la alimentación y utilice el producto.

Lampa sufitowa WB Smart Ultrathin

PL

Dziękujemy za zakup naszego produktu,
prosimy przeczytać dokładnie instrukcję przed jego użyciem.

Instrukcja użytkowania aplikacji

Krok 1: Instalacja aplikacji

Download on the App Store | GET IT ON Google Play

Wyszukaj „AigoSmart" w APP Store lub Google Play albo zeskanuj poniższy kod QR, aby ją zainstalować.

Krok 2: Zarejestruj się

Wejdź do interfejsu rejestracji, wprowadź adres e-mail/numer telefonu, aby zarejestrować konto. Jeśli masz już konto AigoSmart, wystarczy, że się zalogujesz.

Krok 3: Dodaj urządzenie do AigoSmart

Uwaga: włącz Bluetooth i sprawdź, czy Twoja sieć domowa to 2.4G i upewnij się, że Twój telefon komórkowy został podłączony do domowej sieci Wi-Fi przed uruchomieniem.(Uwaga: obecne urządzenia obsługują tylko sieć 2.4G i nie działają w sieci 5.0G.)

Sposóbkonfiguracji sieci nr 1: automatycznewykrywanie

1.Najpierw włącz urządzenie, a urządzenie domyślnie przejdzie w tryb dystrybucji sieciowej w ciągu 10 minut po włączeniu.
2.Włącz aplikację „AigoSmart" i żądanie konfiguracji sieci pojawi się na stronie głównej lub kliknij przycisk „+" w prawym górnym rogu.
① Kliknij „Dodaj urządzenie" i dodaj żądany typ.
② Wybierz Wi-Fi i wprowadź hasło Wi-Fi, aby połączyć się z siecią. Trzymaj router, telefon komórkowy jak najbliżej urządzenia.
③ Poczekaj cierpliwie, aż urządzenie zostanie pomyślnie połączone. Nazwę urządzenia można zmienić po pomyślnym połączeniu.
④ Powyższe operacje konfiguracji sieci należy zakończyć w ciągu 10 minut po włączeniu zasilania.

Sposób konfiguracji sieci nr 2: ręczna konfiguracja sieci

1.Skonfiguruj urządzenie do statusu konfiguracji sieci
① Włącz urządzenie.
② Trzykrotnie włącz urządzenie (wł-wył-wł-wył-wł).
③ Upewnij się, że lampka szybko miga.
Na stronie głównej pojawi się prośba o konfigurację sieci, możesz też kliknąć przycisk „+" w prawym górnym rogu i wybrać odpowiednią kategorię produktów, aby dodać produkty.

Uwaga: upewnij się, że kontrolka miga szybko. W przeciwnym wypadku odłącz zasilanie na jedną minutę i powtórz kroki konfiguracji sieci. (Zakończ konfigurację sieci w ciągu 3 minut.)
2. Kliknij „Dodaj urządzenie" i dodaj żądany typ. Wybierz odpowiedni tryb połączenia sieciowego (najpierw wybierz konfigurację sieci Bluetooth).
3. Wybierz Wi-Fi i wprowadź hasło Wi-Fi, aby połączyć się z siecią. Trzymaj router, telefon komórkowy jak najbliżej urządzenia.
4. Poczekaj cierpliwie, aż urządzenie zostanie pomyślnie połączone .

Krok 4: Sterowanie urządzeniem

Nazwij urządzenie i kliknij „potwierdź", a urządzenie pojawi się na stronie głównej aplikacji. Kliknij urządzenie, aby przejść do strony ustawień. Zeskanuj kod QR, aby uzyskać więcej szczegółowych informacji dotyczących użytkowania.

Uwaga:niektóre urządzenia mają różne interfejsy wyświetlania ze względu na różne funkcje.
Bezpłatna aplikacja „AigoSmart" jest kompatybilna z urządzeniami mobilnymi. Wersje IOS9.0, Android 4.4 (i nowsze) oferują lepsze doświadczenie.
Nazwa nadana urządzeniu będzie później nazwą sterowania głosowego w Amazon Alexa lub Google Home.
Po wejściu na stronę „więcej ustawień" możesz wejść do „centrum pomocy", aby uzyskać najnowsze instrukcje obsługi. Jeśli Twoje problemy nie zostały rozwiązane, zostaw nam swoją opinię, a my z całego serca zapewnimy Ci jak najlepszą obsługę.

Specyfikacja: 220-240V~, 50/60Hz; ochrona: IP20
Częstotliwość pracy: 2412-2480 MHz
Maksymalna moc nadawana: 20 dBm
Ten produkt zawiera źródło światła o klasie efektywności energetycznej <F> wg（UE）2019/2015.

Numer produktu	AL-RCI019FC2-WB	AL-RCI022FC3-WB	AL-RCI025FC5-WB
Temperatura barwowa (K)	RGB+CCT	RGB+CCT	RGB+CCT
Moc（W)	19	22	25
Klasa Efektywności Energetycznej	F	F	E

UWAGA:

EN PRODUKT MOŻE BYĆ UŻYWANY TYLKO WEWNĄTRZ POMIESZCZEŃ.
TEN PRODUKT MUSI BYĆ ZAINSTALOWANY PRZEZ LICENCJONOWANEGO ELEKTRYKA ŚCIŚLE WEDŁUG LOKALNYCH PRZEPISÓW DOTYCZĄCYCH OKABLOWANIA.
W CELU WYKONANIA INSTALACJI I MONTAŻU WSZELKICH CZĘŚCI NALEŻY SKONTAKTOWAĆ SIĘ Z WYKWALIFIKOWANYM PERSONELEM SERWISOWYM, ABY UNIKNĄĆ MOŻLIWOŚCI OBRAŻEŃ LUB AWARII PRODUKTU.
NIE NALEŻY DOTYKAĆ KORPUSU OPRAWY, GDY PRODUKT JEST W UŻYCIU LUB W CIĄGU 10 MINUT PO ODŁĄCZENIU ZASILANIA.
NIE NALEŻY INSTALOWAĆ PRODUKTU W POBLIŻU ŹRÓDEŁ CIEPŁA.
PO ZAKOŃCZENIU INSTALACJI I POPRAWNYM JEJ WYKONANIU, MOŻNA WŁĄCZYĆ ZASILANIE.
W PRZYPADKU WYSTĄPIENIA AWARII LUB PYTAŃ DOTYCZĄCYCH DZIAŁANIA PRODUKTU, NALEŻY NATYCHMIAST WYŁĄCZYĆ ZASILANIE I SKONTAKTOWAĆ SIĘ Z LOKALNYM DOSTAWCĄ.
ŹRÓDŁO ŚWIATŁA TEJ OPRAWY NIE JEST WYMIENNE; GDY ŹRÓDŁO ŚWIATŁA OSIĄGNIE KRES ŻYWOTNOŚCI, NALEŻY WYMIENIĆ CAŁĄ OPRAWĘ.

Etapy instalacji: (przed instalacją należy pamiętać o odłączeniu wszystkich źródeł zasilania).

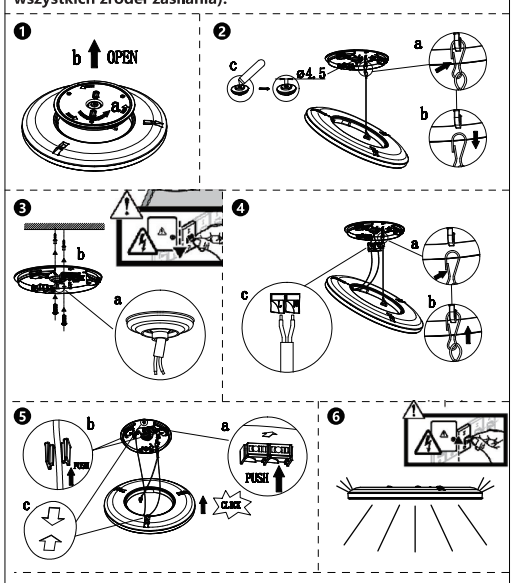

1.Obróć płytę montażową w kierunku przeciwnym do ruchu wskazówek zegara; otwórz.
2.Usuń zaczepy, aby oddzielić płytę montażową i odblokować otwory na przewody.
3.Wyłączyć zasilanie, przewlec kabel wejściowy i zamocować płytę montażową; .
4.Ponownie zmontować haki i okablować je;
5.Zamocować zaciski i przewody oraz zamocować korpus lampy w kierunku zgodnym z ułożeniem strzałek; .
6.Włączyć zasilanie i używać.

Plafoniera ultrasottile WB Smart

IT

Grazie per aver acquistato il nostro prodotto,
leggere attentamente questo manuale di istruzioni prima dell'uso.

Istruzioni per l'uso della app

Step 1: Installare la app

Cercare "AigoSmart" nell'App Store di Apple o nel Play Store di Android, oppure scansionare il QR code qui sotto per accedere all'interfaccia di installazione.

Step 2: Registrarsi

Una volta aperta la app, entrare nella pagina di registrazione e inserire l'indirizzo e-mail o il numero di telefono per registrare un nuovo account. Se si è già in possesso di un account AigoSmart, sarà possibile accedere direttamente.

Step 3: Aggiungere dispositivo

Nota: Assicurarsi che lo smartphone sia collegato alla rete Wi-Fi e attivare il bluetooth. Assicurarsi, inoltre, che la frequenza della rete Wi-Fi utilizzata sia di 2.4GHz (i dispositivi attuali possono supportare solo reti a 2.4GHz e non a 5.0GHz).

Metodo di configurazione 1: rilevamento automatico

1.Il dispositivo entrerà in modalità configurazione automaticamente entro 10 minuti dall'accensione.
2.Aprendo AigoSmart, apparirà una nuova richiesta di configurazione nella home page; in alternativa, è possibile fare clic sull'icona "+" nell'angolo in alto a destra.

① Fare clic su "Aggiungi dispositivo" e selezionare la categoria del prodotto da aggiungere.
② Scegliere la rete Wi-Fi e inserire la password per connetterti alla rete. Si raccomanda di mantenere il modem, lo smartphone e il dispositivo il più vicini possibile.
③ Attendere che il dispositivo effettui l'accoppiamento. Il nome del dispositivo potrà essere modificato dopo che l'accoppiamento è riuscito.
④ Le operazioni di configurazione appena descritte devono essere completate entro 10 minuti dall'accensione.

Metodo di configurazione 2: configurazione manuale

1.Portare il dispositivo in modalità configurazione nel seguente modo:
① Collegare il dispositivo alla corrente.
② Accendere e spegnere il dispositivo tre volte (secondo lo schema on-off-on-off-on).
③ Assicurarsi che la luce inizi a lampeggiare velocemente.
Aprendo AigoSmart, apparirà una nuova richiesta di configurazione nella home page; in alternativa, è possibile fare clic sull'icona "+" nell'angolo in alto a destra e selezionare la categoria del prodotto da aggiungere.
Nota: Assicurarsi che la luce/l'indicatore luminoso lampeggi rapidamente, in caso contrario, scollegare dalla corrente per un minuto e ripetere nuovamente i passaggi della configurazione (bisogna completare la configurazione entro 3 minuti dall'accensione).
2. Fare clic su "Aggiungi dispositivo" e selezionare la categoria del prodotto da aggiungere. Scegli la modalità di configurazione (bisogna scegliere in anticipo la configurazione tramite bluetooth).
3. Scegliere la rete Wi-Fi e inserire la password per connetterti alla rete. Si raccomanda di mantenere il modem, lo smartphone e il dispositivo il più vicini possibile.
4. Attendere che il dispositivo effettui l'accoppiamento.

Passaggio 4: Controllo Smart del dispositivo

Assegnare un nome al dispositivo e fare clic su "conferma", il dispositivo verrà visualizzato nella home page di AigoSmart. Fare clic sul dispositivo per accedere alla pagina di controllo.
Per maggiori dettagli, scansionare il QR code

Nota: Dispositivi differenti presentano interfacce differenti in ragione delle loro diverse funzioni.
L'applicazione gratuita AigoSmart è compatibile con la maggior parte dei dispositivi mobili, ma l'esperienza è migliore con i sistemi operativi iOS9.0 e Android4.4 (e versioni successive).
Il nome assegnato al dispositivo sarà quello da utilizzare per i controlli vocali tramite Amazon Alexa o Google Assistant.
Nella pagina delle impostazioni, è possibile accedere al Centro Assistenza per le guide all'uso più aggiornate. Se non è possibile risolvere un problema, è possibile lasciare un feedback, a cui sarà nostra premura rispondere nel miglior modo possibile.
Specifiche: 220-240 V~, 50/60 Hz; Protezione : IP20
Frequenza operativa: 2412-2480 MHz
Potenza massima trasmessa: 20 dBm
Questo prodotto contiene una sorgente luminosa di classe di efficienza energetica <F> per (UE) 2019/2015.

Articolo N°	AL-RCI019FC2-WB	AL-RCI022FC3-WB	AL-RCI025FC5-WB
Temperatura del colore(K)	RGB+CCT	RGB+CCT	RGB+CCT
Potenza (Wattaggio)	19	22	25
Classe di Efficienza Energetica	F	F	E

ATTENZIONE:

QUESTO PRODOTTO PUÒ ESSERE UTILIZZATO SOLO ALL' INTERNO E NON ALL' ESTERNO.
QUESTO PRODOTTO DEVE ESSERE INSTALLATO DA UN ELETTRICISTA AUTORIZZATO IN STRETTA CONFORMITÀ CON LE NORME DI CABLAGGIO LOCALI.
SI PREGA DI CONTATTARE PERSONALE DI ASSISTENZA QUALIFICATO PER ESEGUIRE L'INSTALLAZIONE DI OGNI PARTE DEL PRODOTTO PER EVITARE LA POSSIBILITÀ DI LESIONI O GUASTI DEL PRODOTTO.
NON TOCCARE IL CORPO DELL'APPARECCHIO QUANDO È IN USO O ENTRO 10 MINUTI DALL'INTERRUZIONE DELL'ALIMENTAZIONE.
NON INSTALLARE IL PRODOTTO VICINO A FONTI DI CALORE.
AL TERMINE DELL'INSTALLAZIONE, SE L'INSTALLAZIONE È AVVENUTA CORRETTAMENTE, È POSSIBILE ACCENDERE L'ALIMENTAZIONE.
IN CASO DI MALFUNZIONAMENTO O DUBBI RELATIVI AL FUNZIONAMENTO DEL PRODOTTO, SPEGNERE IMMEDIATAMENTE L'ALIMENTAZIONE E CONTATTARE IL FORNITORE LOCALE.
LA SORGENTE LUMINOSA DI QUESTO APPARECCHIO NON È SOSTITUIBILE; QUANDO LA SORGENTE LUMINOSA RAGGIUNGE LA FINE DEL SUO CICLO DI VITA, L'INTERO APPARECCHIO DEVE ESSERE SOSTITUITO.

Fasi di installazione: (Assicurarsi di scollegare tutte le fonti di alimentazione prima dell'installazione.)

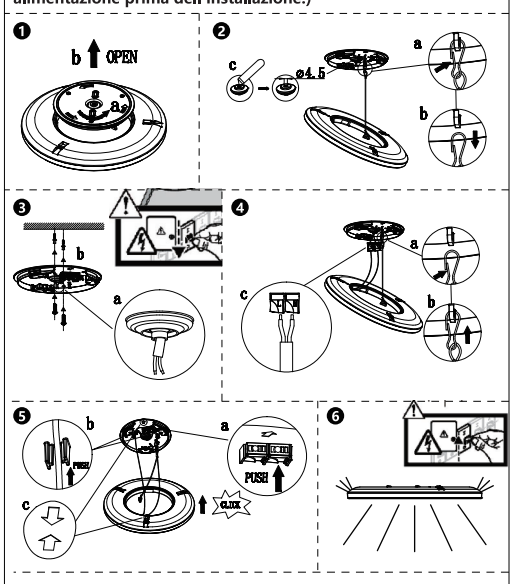

1.Ruotare la piastra di montaggio in senso antiorario per aprire
2.Rimuovere i ganci per separare la piastra di montaggio e sbloccare i fori per i cavi
3.Spegnere l'alimentazione, inserire il cavo di ingresso e fissare la piastra di montaggio;
4.Riassemblare i ganci e cablarli;
5. Fissare i terminali e i fili e fissare il corpo della lampada nella direzione dell'allineamento della freccia;
6.Accendere l'alimentazione e utilizzare la lampada.

WB Intelligente ultradünne Deckenleuchte

DE

Vielen Dank für den Kauf unseres Produkts, lesen Sie bitte sorgfältig die Anleitung vor dem Gebrauch.

APP-Bedienungsanleitung

Schritt 1: Installation der Anwendung

Suchen Sie „Aigo Smart" im APP Store oder bei Google Play, oder scannen Sie den QR-Code unten, um sie zu installieren.

Schritt 2: Registrieren

Rufen Sie die Registrierungsschnittstelle auf und geben Sie Ihre E-Mail-Adresse/Telefonnummer ein, um ein Konto zu registrieren. Melden Sie sich einfach an, wenn Sie bereits ein AigoSmart-Konto haben.

Schritt 3: Gerät zu AigoSmart hinzufügen

Hinweis: Bitte schalten Sie Bluetooth ein und überprüfen Sie, ob Ihr Heimnetzwerk 2.4 G ist, und stellen Sie sicher, dass Ihr Mobiltelefon mit dem WLAN-Heimnetzwerk verbunden ist, bevor Sie es in Betrieb nehmen. (Die aktuellen Geräte unterstützen nur 2.4 G-Netzwerke, die nicht mit 5.0 G-Netzwerken arbeiten können).

Netzwerkkonfiguration 1: Automatische Erkennung

1.Schalten Sie zunächst das Gerät ein, und das Gerät wechselt innerhalb von 10 Minuten nach dem Einschalten in den Netzwerkverteilungsmodus.
2.Schalten Sie die APP „Aigo Smart" ein, eine Aufforderung zur Netzwerkkonfiguration erscheint dann auf der Startseite, oder klicken Sie auf die Schaltfläche „+" in der oberen rechten Ecke.
① Klicken Sie auf „Gerät hinzufügen" und fügen Sie den gewünschten Typ hinzu.
② Wählen Sie WLAN und geben Sie das WLAN-Passwort ein, um das Netzwerk zu verbinden, halten Sie Ihren Router und Ihr Mobiltelefon so nah wie möglich an das Gerät.
③ Warten Sie geduldig, bis das Gerät erfolgreich verbunden ist. Der Gerätename kann nach erfolgreicher Verbindung geändert werden.
④ Die obengenannten Netzwerkkonfigurationsvorgänge sollten innerhalb von 10 Minuten nach dem Einschalten abgeschlossen sein.

Netzwerkkonfiguration 2: Manuelle Netzwerkkonfiguration

1.Konfigurieren Sie das Gerät in den Netzwerkkonfigurationsstatus
① Schalten Sie das Gerät ein.
② Schalten Sie das Gerät dreimal ein und aus (ein-aus-ein-aus-ein).
③ Vergewissern Sie sich, dass die Leuchte schnell blinkt.
Eine Aufforderung zur Netzwerkkonfiguration erscheint auf der Startseite, oder klicken Sie auf die Schaltfläche „+" in der oberen rechten Ecke und wählen Sie die entsprechende Produktkategorie, um Produkte hinzuzufügen.
Hinweis: Vergewissern Sie sich, dass die Anzeigelampe schnell blinkt. Wenn nicht, schalten Sie das Gerät eine Minute lang aus und wiederholen Sie die Schritte der Netzwerkkonfiguration. (Bitte schließen Sie die Netzwerkkonfiguration innerhalb von 3 Minuten ab).
2. Klicken Sie auf „Gerät hinzufügen" und fügen Sie den von Ihnen benötigten Typ hinzu. Wählen Sie den entsprechenden Netzwerkverbindungsmodus (bitte wählen Sie zuerst die Bluetooth-Netzwerkkonfiguration).
3. Wählen Sie WLAN und geben Sie das WLAN-Passwort ein, um das Netzwerk zu verbinden.
4. Warten Sie geduldig, bis das Gerät erfolgreich verbunden ist.

Schritt 4: Gerätesteuerung

Benennen Sie das Gerät und klicken Sie auf „Bestätigen", das Gerät wird auf der Startseite der APP angezeigt, klicken Sie auf das Gerät, um die Einstellungsseite zu öffnen.
Bitte scannen Sie den QR-Code, um nähere Informationen zur Betriebsanleitung zu erhalten.

Anmerkung: Einige Geräte haben aufgrund unterschiedlicher Funktionen verschiedene Display-Schnittstellen.
Die kostenlose Anwendung „AigoSmart" ist mit mobilen Geräten kompatibel. Die Versionen von IOS 9.0、Android 4.4 (und höher) bieten eine bessere Erfahrung.
Der Name, den Sie dem Gerät geben, wird später der Name für die Sprachsteuerung auf Amazon Alexa oder Google Home sein.
Nachdem Sie die Seite „Weitere Einstellungen" aufgerufen haben, können Sie unter „Hilfe-Center" die neuesten Benutzerhandbücher abrufen. Wenn Ihre Probleme nicht gelöst wurden, hinterlassen Sie ein Feedback, wir werden Ihnen von ganzem Herzen den besten Service bieten.
Spezifikation: 220-240 V~, 50/60 Hz; Schutzart: IP20
Betriebsfrequenz: 2412-2480MHz
Maximale Sendeleistung: 20 dBm
Dieses Produkt enthält eine Lichtquelle der Energieeffizienzklasse <F> für (EU) 2019/2015.

Artikel Nr.	AL-RCI019FC2-WB	AL-RCI022FC3-WB	AL-RCI025FC5-WB
Farbtemperatur (K)	RGB+CCT	RGB+CCT	RGB+CCT
Leistung (W)	19	22	25
Led-Modell Energieeffizienzklasse	F	F	E

ACHTUNG:

DIESES PRODUKT KANN NUR IN INNENRÄUMEN VERWENDET WERDEN.
DIESES PRODUKT MUSS VON EINEM LIZENZIERTEN ELEKTRIKER UNTER STRIKTER EINHALTUNG DER ÖRTLICHEN VERKABELUNGSVORSCHRIFTEN INSTALLIERT WERDEN.
WENDEN SIE SICH BITTE AN QUALIFIZIERTES SERVICEPERSONAL, UM DIE INSTALLATION UND ALLE TEILE AUSZUFÜHREN, UM DIE MÖGLICHKEIT VON VERLETZUNGEN ODER PRODUKTAUSFÄLLEN ZU VERMEIDEN.
BERÜHREN SIE DAS GEHÄUSE DER LEUCHTE NICHT, WENN DAS PRODUKT IN BETRIEB IST ODER INNERHALB VON 10 MINUTEN NACH DEM AUSSCHALTEN.
INSTALLIEREN SIE DAS PRODUKT NICHT IN DER NÄHE VON WÄRMEQUELLEN.
NACHDEM DIE INSTALLATION ABGESCHLOSSEN IST, DIE INSTALLATION KORREKT IST, KANN DER STROM EINGESCHALTET WERDEN.
WENN EINE FEHLFUNKTION AUFTRITT ODER FRAGEN ZUM BETRIEB DES GERÄTS AUFTAUCHEN, SCHALTEN SIE DAS GERÄT SOFORT AUS UND WENDEN SIE SICH AN IHREN ÖRTLICHEN LIEFERANTEN.
DIE LICHTQUELLE DIESER LEUCHTE IST NICHT AUSTAUSCHBAR; WENN DIE LICHTQUELLE DAS ENDE IHRER LEBENSDAUER ERREICHT, MUSS DIE GESAMTE LEUCHTE ERSETZT WERDEN.

Installationsschritte: (Stellen Sie sicher, dass Sie vor der Installation alle Stromquellen abschalten).

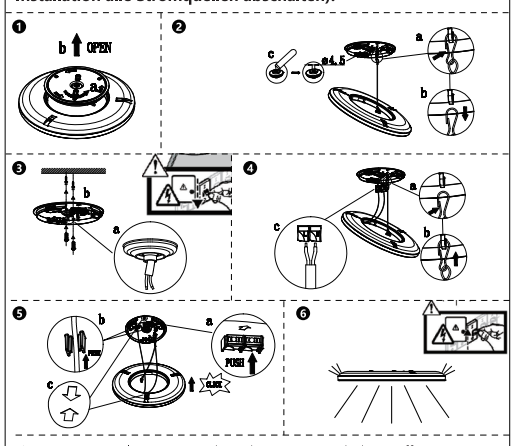

1.Die Montageplatte gegen den Uhrzeigersinn drehen; öffnen
2.Die Haken entfernen, um die Montageplatte zu trennen und die Löcher für die Kabel freizulegen
3.Schalten Sie den Strom aus, fädeln Sie das Eingangskabel ein und befestigen Sie die Montageplatte;
4.Setzen Sie die Haken wieder zusammen und verdrahten Sie sie;
5.Befestigen Sie die Klemmen und Drähte und befestigen Sie das Lampengehäuse in Pfeilrichtung; .
6.Schalten Sie das Gerät ein und benutzen Sie es.

WB slimme ultradunne plafondlamp

NL

Bedankt voor de aankoop van ons product,
lees voor gebruik de handleiding zorgvuldig door.

APP instructie voor gebruik

Stap 1: Installatie van de applicatie

Zoek naar "Aigo Smart" in de APP Store of Google Play, of scan de onderstaande QR-code om te installeren.

Stap 2: Registeren

Ga naar de registerinterface, voer het e-mailadres/telefoonnummer in om een account aan te maken. Log gewoon in als u al een AigoSmart-account hebt.

Stap 3: Voeg apparaten toe aan AigoSmart

Opmerking: Schakel Bluetooth in en controleer of uw thuisnetwerk 2.4G is en zorg ervoor dat uw mobiele telefoon is verbonden met het Wi-Fi-thuisnetwerk voordat u het gebruikt. (De huidige apparaten ondersteunen alleen 2.4G-netwerken, ze werken niet met een 5.0G netwerk.)

Netwerkconfiguratie 1e manier: Automatisch ontdekken (Auto discover)

1.Schakel eerst het apparaat in en het apparaat gaat binnen 10 minuten na het inschakelen standaard naar de netwerkdistributiemodus.
2.Schakel de "Aigo Smart" APP in, er zal een verzoek tot netwerkconfiguratie verschijnen op de startpagina of klik op de knop "+" in de rechterbovenhoek.
① Klik op "Apparaat toevoegen" en voeg het gewenste type toe.
② Kies Wi-Fi en voer het Wi-Fi-wachtwoord in om verbinding te maken met het netwerk, houd uw router, mobiele telefoon zo dicht mogelijk bij het apparaat.
③ Wacht geduldig tot het apparaat succesvol is aangesloten. De naam van het apparaat kan worden gewijzigd nadat het succesvol is aangesloten.
④ Bovenstaande netwerkconfiguratiebewerkingen moeten binnen 10 minuten na het inschakelen worden voltooid.

Netwerkconfiguratie 2e manier: Handmatige netwerkconfiguratie

1.Configureer het apparaat naar de netwerkconfiguratiestatus
① Schakel het apparaat in.
② Schakel het apparaat drie keer in en uit (aan-uit-aan-uit-aan).
③ Zorg ervoor dat het lampje snel knippert.
Er verschijnt een verzoek tot netwerkconfiguratie op de startpagina of klik op de knop "+" in de rechterbovenhoek en selecteer de overeenkomstige productcategorie om producten toe te voegen.
Opmerking: zorg ervoor dat het indicatielampje snel knippert, zo niet, schakel dan de stroom een minuut uit en herhaal de stappen van de netwerkconfiguratie. (Voltooi de netwerkconfiguratie binnen 3 minuten.)
2.Klik op "Apparaat toevoegen" en voeg het gewenste type toe. Kies de corresponderende netwerkverbindingsmodus (kies eerst de Bluetooth-netwerkconfiguratie).
3. Kies Wi-Fi en voer het Wi-Fi-wachtwoord in om verbinding te maken met het netwerk, houd uw router, mobiele telefoon zo dicht mogelijk bij het apparaat.
4. Wacht geduldig tot het apparaat succesvol is aangesloten.

Stap 4: Apparaatbediening

Geef het apparaat een naam en klik op "bevestigen", het apparaat wordt weergegeven op de startpagina van de APP, klik op het apparaat om naar de instellingenpagina te gaan.
Scan de QR-code voor meer informatie over de bedieningsbegeleiding.

Opmerking: Sommige apparaten hebben verschillende weergave-interfaces vanwege verschillende functies.
De gratis applicatie "AigoSmart" is compatibel met mobiele apparaten. De versies van IOS9.0、Android4.4 (en hoger) bieden een betere ervaring.
De naam die u aan het apparaat geeft, wordt later de naam voor spraakbesturing op Amazon Alexa of Google Home.
Nadat u de pagina "meer instellingen" hebt geopend, kunt u naar het "helpcentrum" gaan voor de nieuwste gebruikershandleidingen. Als uw problemen niet zijn opgelost, laat dan een feedback achter, we zullen u van harte de beste service geven.
Specificatie: 220-240V~, 50/60Hz; Bescherming : IP20
Werkfrequentie: 2412-2480MHz
Maximaal uitstralingsvermogen: 20 dBm
Dit product bevat een lichtbron van energie-efficiëntieklasse <F>voor (EU)2019/2015.

Artikelnr.	AL-RCI019FC2-WB	AL-RCI022FC3-WB	AL-RCI025FC5-WB
Kleurtemperatuur (K)	RGB+CCT	RGB+CCT	RGB+CCT
Vermogen (W)	19	22	25
Led-model Energie-efficiëntieklasse	F	F	E

LET OP:

DIT PRODUCT KAN ALLEEN BINNENSHUIS WORDEN GEBRUIKT.
DIT PRODUCT MOET WORDEN GEÏNSTALLEERD DOOR EEN ERKENDE ELEKTRICIEN, STRIKT IN OVEREENSTEMMING MET DE LOKALE BEDRADINGSREGELS.
NEEM CONTACT OP MET GEKWALIFICEERD ONDERHOUDSPERSONEEL OM DE INSTALLATIE EN VERVANGING VAN ONDERDELEN UIT TE VOEREN EN ZO DE MOGELIJKHEID VAN LETSEL OF PRODUCTSTORINGEN TE VOORKOMEN.
RAAK DE LAMPBEHUIZING NIET AAN WANNEER HET PRODUCT IN GEBRUIK IS OF BINNEN 10 MINUTEN NADAT DE STROOM IS UITGESCHAKELD.
INSTALLEER HET PRODUCT NIET IN DE BUURT VAN WARMTEBRONNEN
NADAT DE INSTALLATIE CORRECT IS VOLTOOID, KAN DE STROOM WORDEN INGESCHAKELD.
ALS ER EEN STORING OF VRAGEN ZIJN MET BETREKKING TOT DE WERKING VAN HET PRODUCT, SCHAKEL DAN ONMIDDELLIJK DE STROOM UIT EN NEEM CONTACT OP MET UW LOKALE LEVERANCIER.
DE LICHTBRON VAN DEZE ARMATUUR IS NIET TE VERVANGEN; WANNEER DE LICHTBRON HET EINDE VAN ZIJN LEVENSDUUR HEEFT BEREIKT, MOET DE GEHELE ARMATUUR VERVANGEN WORDEN.

Installatiestappen: (Zorg ervoor dat u alle stroombronnen loskoppelt voordat u installeert.)

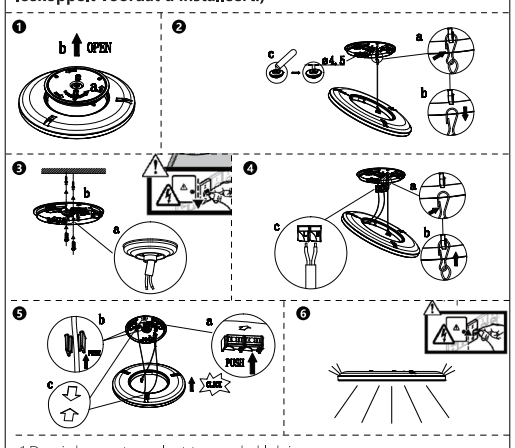

1.Draai de montageplaat tegen de klok in; open
2.Verwijder de haken om de montageplaat te scheiden en de gaten voor de draden te ontstoppen
3.Schakel de stroom uit, haal de inputkabel door de montageplaat en bevestig deze;
4.Monteer de haken en bedraad ze;
5.Bevestigdeklemmen en draden en bevestig de lampbehuizing in de richting van de pijluitlijning.
6.Schakel de stroom in en gebruik de lamp.

Plafonnier ultrafin intelligent WB

FR

Nous vous remercions de l'acquisition de notre produit.
Veuillez lire attentivement ce guide avant utilisation.

Instructions d'utilisation de l'application

Étape 1: Installation de l' application

Recherchez « AigoSmart » dans l'APP Store ou Google Play, ou scannez le code QR ci-dessous pour l'installer.

Étape 2: Inscription

Entrez dans l'interface d'enregistrement et entrez une adresse e-mail ou un numéro de téléphone pour enregistrer un compte. Connectez-vous simplement si vous avez déjà un compte Aigo Smart.

Étape 3: Ajouter un appareil à AigoSmart

Remarque: activez le Bluetooth, vérifiez que votre réseau domestique est de 2.4G et assurez-vous que votre téléphone mobile est connecté au réseau Wi-Fi. (Les appareils actuels ne sont compatibles qu'avec le réseau 2.4G, ils ne peuvent pas fonctionner avec un réseau 5G.)

Méthode 1 de configuration du réseau: détection automatique

1.Tout d'abord, allumez l'appareil. Celui-ci sera par défaut en mode de distribution réseau dans les 10 minutes après la mise sous tension.
2.Activez l'application « Aigo Smart ». Une demande de configuration réseau apparaîtra sur la page d'accueil ou cliquez sur le bouton "+" en haut à droite.
① Cliquez sur « Ajouter un appareil » et ajoutez l'appareil dont vous avez besoin.
② Choisissez Wi-Fi et entrez le mot de passe Wi-Fi pour rejoindre le réseau. Maintenez votre routeur et votre téléphone portable à proximité de l'appareil autant que possible.
③ Attendez patiemment que l'appareil se connecte avec succès. Le nom de l'appareil peut être modifié une fois connecté.
④ L'opération de configuration du réseau ci-dessus doit être terminée dans les 10 minutes après la mise sous tension.

Méthode 2 de configuration du réseau: configuration réseau manuelle

1.Configurez l'appareil à l'état de configuration réseau.
① Allumez l'appareil.
② Allumez et éteignez l'appareil trois fois (on-off-on-off-on).
③ Assurez-vous que la lumière clignote rapidement.
Une demande de configuration du réseau apparaîtra sur la page d'accueil ou cliquez sur le bouton "+" dans le coin supérieur droit, et sélectionnez la catégorie de produit correspondante pour ajouter des appareils.
Remarque: Assurez-vous que le voyant clignote rapidement, sinon, veuillez couper l'alimentation une minute et répétez les étapes de configuration précédentes. (Veuillez terminer la configuration du réseau dans les 3 minutes.)
2. Cliquez sur « Ajouter un appareil » et ajoutez l'appareil dont vous avez besoin. Choisissez le mode de connexion réseau correspondant (Veuillez d'abord connecter le réseau Bluetooth).
3. Choisissez Wi-Fi et entrez le mot de passe Wi-Fi pour rejoindre le réseau. Maintenez votre routeur et votre téléphone portable à proximité de l'appareil autant que possible.
4. Attendez patiemment que l'appareil soit connecté avec succès.

Étape 4: Contrôle de l'appareil

Nommez l'appareil puis cliquez sur « Confirmer ». L'appareil s'affichera sur la page d'accueil de l'application. Cliquez sur l'appareil pour accéder à la page de configuration.
Veuillez scanner le code QR pour obtenir plus d'informations sur les instructions de fonctionnement.

Remarques: Certains appareils disposent d'interfaces d'affichage différentes en raison de fonctions différentes. L'application gratuite « AigoSmart » est compatible avec les appareils mobiles. Les versions d'IOS9.0, Android4.4 (et supérieures) offrent une meilleure expérience.
Le nom que vous donnez à l'appareil sera le nom de la commande vocale sur Amazon Alexa ou Google Home plus tard.
Après avoir accédé à la page « Plus de paramètres », vous pouvez accéder au « Centre d'aide » pour consulter les derniers guides de l'utilisateur. Si votre problème n'a pas été résolu, laissez-nous un commentaire, nous vous offrirons de tout cœur le meilleur service.
Caractéristiques : 220-240 V~, 50/60 Hz. Indice de protection : IP20.
Fréquence de fonctionnement: 2412-2480 MHz
Puissance maximale transmise: 20 dBm
Ce produit contient une source lumineuse de classe d'efficacité énergétique <F> pour (UE) 2019/2015.

N° de produits	AL-RCI019FC2-WB	AL-RCI022FC3-WB	AL-RCI025FC5-WB
Température de couleur (K)	RVB+CCT	RVB+CCT	RVB+CCT
Puissance (W)	19	22	25
Classe d'efficacité énergétique LED	F	F	E

ATTENTION:

CE PRODUIT NE PEUT ÊTRE UTILISÉ QU'EN INTÉRIEUR.
CE PRODUIT DOIT ÊTRE INSTALLÉ PAR UN ÉLECTRICIEN AGRÉÉ EN STRICTE CONFORMITÉ AVEC LES RÈGLES DE CÂBLAGE LOCALES.
VEUILLEZ CONTACTER UN PERSONNEL DE SERVICE QUALIFIÉ POUR EFFECTUER L'INSTALLATION AFIN D'ÉVITER TOUT RISQUE DE BLESSURE OU DE DOMMAGE AU PRODUIT.
NE TOUCHEZ PAS LE CORPS DU LUMINAIRE LORSQUE LE PRODUIT EST EN COURS D'UTILISATION OU DANS LES 10 MINUTES SUIVANT LA MISE HORS TENSION.
N' INSTALLEZ PAS LE PRODUIT À PROXIMITÉ DE SOURCES DE CHALEUR.
UNE FOIS L'INSTALLATION TERMINÉE ET QU' ELLE EST CORRECTE, L'ALIMENTATION PEUT ÊTRE RÉACTIVÉE.
EN CAS DE DYSFONCTIONNEMENT OU DE QUESTIONS CONCERNANT LE FONCTIONNEMENT DU PRODUIT, COUPEZ IMMÉDIATEMENT L'ALIMENTATION ET CONTACTEZ VOTRE FOURNISSEUR.
LA SOURCE LUMINEUSE DE CE LUMINAIRE N'EST PAS REMPLAÇABLE. LORSQUE LA SOURCE LUMINEUSE ATTEINT SA FIN DE VIE, L'ENSEMBLE DU LUMINAIRE DOIT ÊTRE REMPLACÉ.

Étapes d'installation : (Assurez-vous de débrancher toutes les sources d'alimentation avant l'installation.)

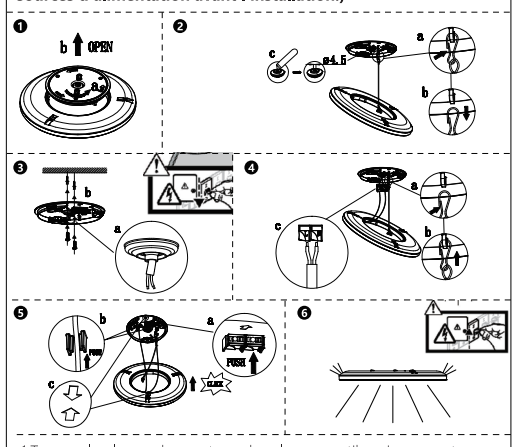

1.Tournez la plaque de montage dans le sens antihoraire, ouvert.
2.Retirez les crochets pour séparer la plaque de montage et déboucher les trous pour les fils.
3.Coupez l'alimentation, enfilez le câble d'entrée et fixez la plaque de montage.
4.Remontez les crochets et câblez.
5.Fixez les bornes et les fils et fixez le corps du luminaire dans le sens de l'alignement de la flèche.
6.Réactivez l'alimentation et essayez.

Luminária de teto ultrafina WB inteligente

PT

Obrigado por adquirir nosso produto,
leia atentamente o manual antes de usar.

Instrução de aplicativos para uso

Passo 1: Instalação do Aplicativo

Pesquise "AIGOSmart" na App Store ou no Google Play ou digitalize o código QR abaixo para instalar.

Passo 2: Registe-se

Digite a interface de registro, insira o endereço de e-mail / número de telefone para registar uma conta. Basta fazer o login se já tiver uma conta inteligente AIGO.

Passo 3: Adicionar dispositivo ao AIGOSmart

Nota: Por favor, ligue o Bluetooth e verifique se a sua rede doméstica é 2.4g e certifique-se de que o seu telemóvel tenha sido conectado à rede doméstica Wi-Fi antes de utilizar. (Os dispositivos atuais só podem suportar a rede 2.4G, que não pode funcionar com 5.0g rede.)

Configuração de rede Way1: Auto Discover

1. Primeiro, ligar o dispositivo e o dispositivo é padronizado para o modo de distribuição de rede dentro de 10 minutos após ligar.
2. Ligue a aplicação"Aigo Smart", uma solicitação de configuração de rede aparecerá na página inicial ou clicar no botão "+" no canto superior direito.

① Clique em "Adicionar dispositivo" e adicione o tipo que precisar.
② Escolha Wi-Fi e insira a senha Wi-Fi para conjunta a rede, mantenha o seu router, o telemóvel próximo ao dispositivo quanto possível.
③ Espere pacientemente até que o dispositivo esteja conectado com sucesso. O nome do dispositivo pode ser alterado após conectar com sucesso.
④ As operações acima da configuração de rede devem ser concluídas dentro de 10 minutos após ligar.

Configuração de rede Way2: Configuração de rede manual

1. Configure o dispositivo para o status de configuração de rede
① Energia no dispositivo.
② Ligue o dispositivo e desligue três vezes (on-off-on-off-on-on).
③ Certifique-se de que a luz pisca rapidamente.
Um pedido de configuração de rede aparecerá na página inicial ou clicar no botão "+" no canto superior direito e selecionar a categoria de produto corresponder para adicionar produtos.
Nota: Certifique-se de que a luz indicadora pisca rapidamente, se não, corte o poder um minuto e repita as etapas da configuração de rede. (Por favor, preencha a configuração de rede dentro de 3 minutos.)

2.Clique em "Adicionar dispositivo" e adicione o tipo que precisou. Escolha o modo de conexão de rede correspondente (escolha a configuração da rede Bluetooth primeiro).
3. Escolha Wi-Fi e insira a senha Wi-Fi para conjunta a rede, mantenha o seu router, o telemóvel próximo ao dispositivo quanto possível.
4.Wait pacientemente até que o dispositivo esteja conectado com sucesso.

Passo 4: Controle de Dispositivos

Nomeie o dispositivo e clique em "Confirmar", o dispositivo mostrará na página inicial do aplicativo, clique no dispositivo para inserir a página de configuração.
Por favor, digitalize o código QR para obter mais informações de informações de orientação de utilização.

Nota: Alguns dispositivos apresentam diferentes interfaces de exibição devido a diferentes funções.
A aplicação gratuita "AIGOSMART" é compatível com dispositivos móveis. As versões do iOS9.0, Android4.4 (e superior) oferecem uma melhor experiência.
O nome que dá ao dispositivo será o nome do controle de voz no Amazon Alexa ou no Google em casa mais tarde.
Depois de inserir a página "Mais Configurações", pode inserir "Central de Ajuda" para as últimas guias de usuário. Se os seus problemas não foram resolvidos, deixe um feedback, sinceramente daremos o melhor serviço.

Especificação: 220-240V~, 50/60Hz; Proteção: IP20
Frequência operacional: 2412-2480MHz
Potência máxima transmitida: 20 dBm
Este produto contém uma fonte de luz de classe de eficiência energética <F> para (EU) 2019/2015.

Item No.	AL-RCI019FC2-WB	AL-RCI022FC3-WB	AL-RCI025FC5-WB
Cor Temperatura(K)	RGB+CCT	RGB+CCT	RGB+CCT
Potencia (W)	19	22	25
Modelo de Led Classe de Eficiência Energética	F	F	E

ATENÇÃO:

ESTE PRODUTO PODE SER USADO APENAS EM AMBIENTES INTERNOS.
ESTE PRODUTO DEVE SER INSTALADO POR UM ELETRICISTA LICENCIADO ESTRITAMENTE DE ACORDO COM AS REGRAS LOCAIS DE FIAÇÃO.
ENTRE EM CONTATO COM O PESSOAL DE SERVIÇO QUALIFICADO PARA REALIZAR A INSTALAÇÃO E QUALQUER UMA DAS PEÇAS PARA EVITAR A POSSIBILIDADE DE FERIMENTOS OU FALHA DO PRODUTO.
NÃO TOQUE NO CORPO DA LUMINÁRIA QUANDO O PRODUTO ESTIVER EM USO OU DENTRO DE 10 MINUTOS APÓS A DESENERGIZAÇÃO.
NÃO INSTALE O PRODUTO PERTO DE FONTES DE CALOR
APÓS A CONCLUSÃO DA INSTALAÇÃO, A INSTALAÇÃO ESTÁ CORRETA, A ENERGIA PODE SER LIGADA.
SE HOUVER MAU FUNCIONAMENTO OU DÚVIDAS EM RELAÇÃO À OPERAÇÃO DO PRODUTO, DESLIGUE A ENERGIA IMEDIATAMENTE E ENTRE EM CONTATO COM O FORNECEDOR LOCAL.
A FONTE DE LUZ DESTA LUMINÁRIA NÃO É SUBSTITUÍVEL; QUANDO A FONTE DE LUZ ATINGIR O FIM DA VIDA ÚTIL, TODA A LUMINÁRIA DEVE SER SUBSTITUÍDA.

Etapas de instalação: (Certifique-se de desconectar todas as fontes de energia antes da instalação.)

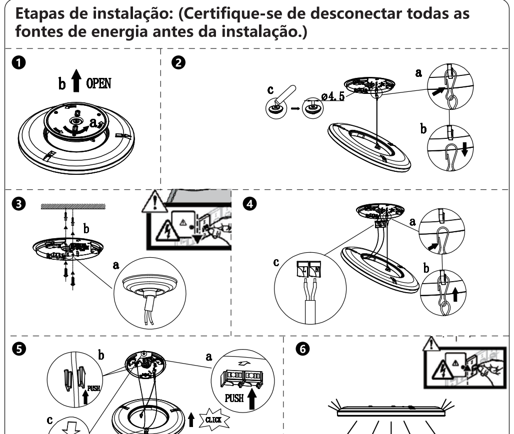

1.Gire a placa de montagem no sentido anti-horário; abrir
2.Remova os ganchos para separar a placa de montagem e desobstrua os orifícios dos fios
3.Desligue a energia, passe o cabo de entrada e fixe a placa de montagem;
4.Remontar os ganchos e prendê-los;
5.Fixe os terminais e fios e prenda o corpo da lâmpada na direção do alinhamento da seta;
6.Ligue a energia e use.

WB Intelligens vékony mennyezeti lámpa (HU)

Köszönjük, hogy megvásárolta termékünket. Kérjük, a használat előtt figyelmesen olvassa el ezt az útmutatót.

A telefonos alkalmazás használati útmutatója

1. lépés: Az alkalmazás telepítése

Az APP Store vagy a Google Play áruházban, illetve a lenti QR-kódot beolvasva keresse meg és töltse le az „AigoSmart" alkalmazást.

2. lépés: Regisztrálás

Lépjen a regisztrációs képernyőre, és a fiók regisztrálásához írja be az e-mail címét vagy telefonszámát. Ha már van AigoSmart fiókja, akkor egyszerűen lépjen be.

3. lépés: Eszköz hozzáadása az AigoSmart fiókhoz

Megjegyzés: kapcsolja be a Bluetooth-funkciót, ellenőrizze, hogy az otthoni Wi-Fi-hálózata 2,4 GHz-es, valamint azt, hogy a mobiltelefonja rácsatlakozott-e a hálózatra (a jelenlegi eszközök csak 2,4 GHz-es hálózaton működnek, 5,0 GHz-esen nem).

1. hálózati csatlakoztatási módszer: Automatikus felderítés

1.Kapcsolja be az eszközt, ami ez után 10 percig a hálózati felderítés üzemmódba lép.
2.Nyissa meg az „AigoSmart" alkalmazást, a

kezdőképernyőn a hálózati beállítás kérése jelenik meg, vagy koppintson a jobb felső sarokban látható „+" ikonra.
① Koppintson az „Eszköz hozzáadása" lehetőségre és adja hozzá a kívánt típust.
② Válassza a Wi-Fi lehetőséget és a csatlakozáshoz írja be a Wi-Fi jelszót; a router és a mobiltelefon a lehető legközelebb legyen egymáshoz.
③ Várja meg türelmesen, amíg az eszköz csatlakozik a hálózatra. A sikeres csatlakozás után meg lehet változtatni az eszköz nevét.
④ A fenti hálózati csatlakozást a bekapcsolás után 10 percen belül el kell végezni.

2. hálózati csatlakoztatási módszer: Manuális hálózati beállítás

1. Configure o dispositivo para o status de configuração de rede
① Energia no dispositivo.
② Ligue o dispositivo e desligue três vezes (on-off-on-off-on-on).
③ Certifique-se de que a luz pisca rapidamente.
Um pedido de configuração de rede aparecerá na página inicial ou clicar no botão "+" no canto superior direito e selecionar a categoria de produto corresponder para adicionar produtos.

Megjegyzés: A fénynek gyorsan kell villognia. Ha nem így van, egy percre kapcsolja ki a tápfeszültséget, és ismételje meg a fenti csatlakozási lépéseket (a hálózati csatlakozást 3 percen belül el kell végezni).
2. Koppintson az „Eszköz hozzáadása" lehetőségre és adja hozzá a kívánt típust. Válassza a kívánt hálózati csatlakozási módot (először a Bluetooth hálózati csatlakozást válassza).
3. Válassza a Wi-Fi lehetőséget és a csatlakozáshoz írja be a Wi-Fi jelszót; a router és a mobiltelefon a lehető legközelebb legyen egymáshoz.
4. Várja meg türelmesen, amíg az eszköz csatlakozik a hálózatra.

4. lépés: Az eszköz vezérlése

Nevezze el az eszközt és koppintson a „Megerősítés" lehetőségre. Az eszköz megjelenik az alkalmazás kezdőoldalán, a készülékre koppintva a beállító oldal jelenik meg.
A használattal kapcsolatos részletesebb tájékoztatásért olvassa be a QR-kódot.

Megjegyzés: A különböző eszközöknek a különböző funkcióik miatt különböző kezelőfelületük van.
Az ingyenes „AigoSmart" alkalmazás kompatibilis a mobil eszközökkel. Az IOS9.0 és Android 4.4 (és újabb) verziók jobb felhasználói élményt nyújtanak. Az Amazon Alexa vagy a Google Home hangvezérléséhez az eszköznek adott nevet kell használni.
A „További beállítások" lapra lépve a „Súgó" választásával hozzáférhet a legújabb használati útmutatókhoz. Ha a problémája nem oldódott meg, hagyjon nekünk üzenetet, és mi a legjobb szolgáltatással állunk rendelkezésére.

Műszaki adatok: 220-240V~, 50/60 Hz; Védettség: IP20
Működési frekvencia: 2412-2480 MHz
Legnagyobb átviteli teljesítmény: 20 dBm
A termék az (EU) 2019/2015 rendelete értelmében <F> energiahatékonyságú osztályba tartozó fényforrást tartalmaz.

Tételszám.	AL-RCI019FC2-WB	AL-RCI022FC3-WB	AL-RCI025FC5-WB
Színhőmérséklet (K)	RGB+CCT	RGB+CCT	RGB+CCT
Teljesítmény (W)	19	22	25
Led modell Energiahatékonysági osztály	F	F	E

FIGYELEM:

A TERMÉK CSAK BELTÉRI HASZNÁLATRA ALKALMAS.
A KÉSZÜLÉKET SZAKKÉPZETT VILLANYSZERELŐNEK KELL FELSZERELNIE, SZIGORÚAN BETARTVA A HELYI A HELYI VEZETÉKEZÉSI SZABÁLYOKAT.
A SÉRÜLÉS VAGY A TERMÉK MEGHIBÁSODÁSÁNAK ELKERÜLÉSE ÉRDEKÉBEN HÍVJON SZAKKÉPZETT SZERELŐT, AKI ELVÉGZI A TELEPÍTÉST VAGY MEGFELELŐ ALKATRÉSZEKKEL TUD ADNI A TERMÉKHEZ,
A TERMÉK HASZNÁLATA SORÁN, ILLETVE AZ ÁRAMTALANÍTÁST KÖVETŐ 10 PERCEN BELÜL NE ÉRINTSE MEG A LÁMPATESTET.
NE SZERELJE FEL A TERMÉKET HŐFORRÁSOK KÖZELÉBE.
A FELSZERELÉS UTÁN, AMENNYIBEN EZ MEGFELELŐEN TÖRTÉNT, AZ ÁRAM BEKAPCSOLHATÓ.
HA A TERMÉK MŰKÖDÉSÉVEL KAPCSOLATBAN MEGHIBÁSODÁS VAGY PROBLÉMA MERÜL FEL, AZONNAL KAPCSOLJA LE AZ ÁRAMELLÁTÁST, ÉS FORDULJON A HELYI FORGALMAZÓHOZ.
A VILÁGÍTÓTESTEST FÉNYFORRÁSA NEM CSERÉLHETŐ KI; HA A FÉNYFORRÁS ELÉRTE AZ ÉLETTARTAMA VÉGÉT, A TELJES VILÁGÍTÓTESTET KI KELL CSERÉLNI.

A felszerelés lépései: (A felszerelés előtt mindenképpen kapcsolja le az összes áramforrást.)

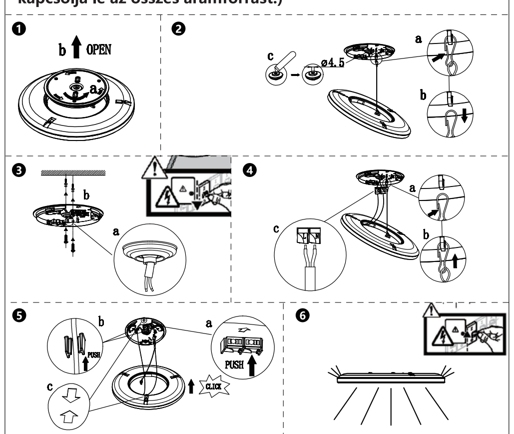

1. Fordítsa el a szerelőlapot az jobbról balra, majd nyissa ki;
2.Távolítsa el a kampókat a szerelőlap leválasztásához és a vezetékek furatainak szabaddá tételéhez;
3.Kapcsolja ki az áramellátást, fűzze be a bemeneti kábelt, és rögzítse a szerelőlapot;
4.Szerelje vissza a kampókat, és helyezze be a vezetékeket;
5.Rögzítse a csatlakozókat és a vezetékeket, és rögzítse a lámpatestet a nyílnak megfelelő irányba.
6.Kapcsolja be az áramellátást és kezdje meg a használatot.

Inteligentné ultratenké stropné svietidlo WB (SK)

Ďakujeme, že ste si zakúpili náš výrobok. Pred použitím si pozorne prečítajte návod.

Pokyny k používaniu aplikácie

Krok 1: Inštalácia aplikácie

Vyhľadajte aplikáciu „AigoSmart" v službe APP Store alebo Google Play, prípadne ju nainštalujte naskenovaním dole znázorneného QR kódu.

Krok 2: Zaregistrujte

Otvorte registračné prostredie, zadajte e-mailovú adresu/telefónne číslo a zaregistrujte si účet. Ak už máte účet v službe AigoSmart, stačí sa prihlásiť.

Krok 3: Pridajte zariadenie do služby AigoSmart

Poznámka: Zapnite Bluetooth a skontrolujte, či je vaša domáca sieť v pásme 2,4 GHz, a pred spustením sa uistite, či je váš mobilný telefón pripojený k domácej sieti Wi-Fi. (Aktuálne zariadenia podporujú iba sieť 2,4 GHz, nefungujú v sieti 5,0 GHz.)

1. spôsob konfigurácie siete: Automatické zisťovanie

1.Najprv zapnite zariadenie a do 10 minút po zapnutí sa zariadenie prepne do predvoleného režimu distribúcie siete.
2.Zapnite aplikáciu „AigoSmart", na domovskej stránke sa zobrazí požiadavka na konfiguráciu siete. Prípadne kliknite na tlačidlo „+" v pravom hornom rohu.
① Kliknite na položku „Pridať zariadenie" a pridajte požadovaný typ.
② Vyberte sieť Wi-Fi, zadajte heslo k sieti Wi-Fi a pripojte sa k sieti. Smerovač a mobilný telefón majte čo najbližšie k zariadeniu.
③ Počkajte, kým sa zariadenie úspešne nepripojí. Po úspešnom pripojení je možné názov zariadenia zmeniť.
④ Vyššie uvedené činnosti konfigurácie siete je potrebné urobiť do 10 minút od zapnutia.

2. spôsob konfigurácie siete: Ručná konfigurácia siete

1.Nakonfigurujte zariadenie podľa stavu konfigurácie siete.
① Zapnite zariadenie.
② Trikrát zapnite a vypnite zariadenie (zapnúť-vypnúť-zapnúť-vypnúť-zapnúť).
③ Skontrolujte, či kontrolka rýchlo bliká.
Na domovskej stránke sa zobrazí požiadavka na konfiguráciu siete, prípadne kliknite na tlačidlo „+" v pravom hornom rohu, vyberte príslušnú kategóriu výrobku a pridajte výrobky.

Poznámka: Uistite sa, že indikátor rýchlo bliká. Ak nie, na jednu minútu vypnite napájanie a zopakujte kroky konfigurácie siete. (Konfiguráciu siete urobte do 3 minút.)
2.Kliknite na položku „Pridať zariadenie" a pridajte požadovaný typ. Vyberte príslušný režim pripojenia k sieti (najprv vyberte konfiguráciu siete Bluetooth).
3.Vyberte sieť Wi-Fi a zadajte heslo k sieti Wi-Fi, čím pripojíte k sieti. Smerovač a mobilný telefón majte čo najbližšie k zariadeniu.
4.Trpezlivo počkajte, kým sa zariadenie úspešne pripojí.

Krok 4: Ovládanie zariadenia

Pomenujte zariadenie a kliknite na „Potvrdiť". Zariadenie sa zobrazí na domovskej stránke aplikácie. Kliknutím na zariadenie otvoríte stránku nastavenia. Ak potrebujete podrobnejšie informácie o obsluhe zariadenia, naskenujte QR kód.

Poznámka: Niektoré zariadenia majú rôzne prostredie obrazovky kvôli rôznym funkciám.
Bezplatná aplikácia „AigoSmart" je kompatibilná s mobilnými zariadeniami. Verzie iOS 13.0, Android 5.0 (a novšie) ponúkajú lepšie funkcie. Názov, ktorý dáte zariadeniu, bude neskôr názvom pre hlasové ovládanie aplikáciami Amazon Alexa alebo Google Home.
Po otvorení stránky „Ďalšie nastavenia" môžete otvoriť „Centrum púomoci", kde nájdete najnovšie návody na používanie. Ak vaše problémy neboli vyriešené, pošlite odozvu, z celého srdca vám poskytneme tie najlepšie služby.

Špecifikácie: 220 – 240 V ~., 50/60 Hz; stupeň ochrany: IP20
Prevádzková frekvencia: 2412 – 2480 MHz
Maximálny prenášaný výkon: 20 dBm
Tento produkt obsahuje svetelný zdroj triedy energetickej účinnosti <F> pre (EÚ) 2019/2015.

Položka č.	AL-RCI019FC2-WB	AL-RCI022FC3-WB	AL-RCI025FC5-WB
Teplota farby (K)	RGB+CCT	RGB+CCT	RGB+CCT
Príkon (W)	19	22	25
Trieda energetickej účinnosti LED modelu	F	F	E

UPOZORNENIA:

TENTO VÝROBOK JE MOŽNÉ POUŽÍVAŤ LEN V INTERIÉRI.
TENTO VÝROBOK MUSÍ NAINŠTALOVAŤ ELEKTRIKÁR S LICENCIOU A PRÍSNE V SÚLADE S MIESTNYMI PRAVIDLAMI ELEKTROINŠTALÁCIE.
AK CHCETE VYKONAŤ INŠTALÁCIU A VYMENIŤ KTORÚKOĽVEK SÚČASŤ, OBRÁŤTE SA NA KVALIFIKOVANÝ SERVISNÝ PERSONÁL, ABY STE PREDIŠLI MOŽNOSTI ZRANENIA ALEBO PORUCHY VÝROBKU.
NEDOTÝKAJTE SA TELESA SVIETIDLA, KEĎ SA VÝROBOK POUŽÍVA, ANI DO 10 MINÚT PO ODPOJENÍ NAPÁJANIA.
NEINŠTALUJTE VÝROBOK DO BLÍZKOSTI ZDROJOV TEPLA.
AK JE SPRAVNE NAINŠTALOVANÉ, PO DOKONČENÍ INŠTALÁCIE JE MOŽNÉ ZAPNÚŤ.
V PRÍPADE PORUCHY ALEBO OTÁZOK V SÚVISLOSTI S PREVÁDZKOU VÝROBKU OKAMŽITE VYPNITE NAPÁJANIE A OBRÁŤTE SA NA SVOJHO MIESTNEHO DODÁVATEĽA.
SVETELNÝ ZDROJ TOHTO SVIETIDLA NIE JE VYMENITEĽNÝ. KEĎ SVETELNÝ ZDROJ DOSIAHNE KONIEC ŽIVOTNOSTI, JE POTREBNÉ VYMENIŤ CELÉ SVIETIDLO.

Postup inštalácie: (Pred inštaláciou nezabudnite odpojiť všetky zdroje napájania.)

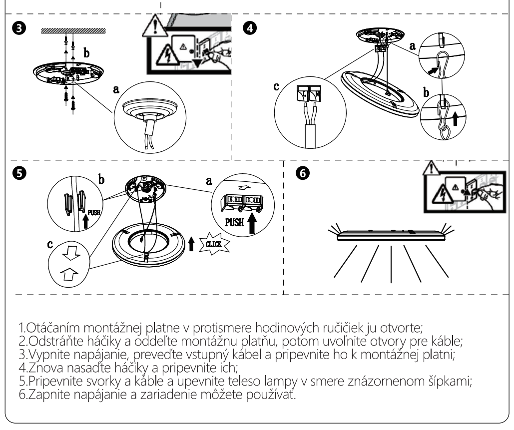

1.Otáčaním montážnej platne v protismere hodinových ručičiek ju otvorte;
2.Odstráňte háčiky a oddeľte montážnu platňu, potom uvoľnite otvory pre káble;
3.Vypnite napájanie, preveďte vstupný kábel a pripevnite ho k montážnej platni;
4.Znova nasaďte háčiky a pripevnite ich;
5.Pripevnite svorky a káble a upevnite teleso lampy v smere znázornenom šípkami;
6.Zapnite napájanie a zariadenie môžete používať.

WB smart ultratunn taklampa (SV)

Tack för att du köpte vår produkt. Läs igenom bruksanvisningen noggrant före användning.

Bruksanvisning för appen

Steg 1: Installera applikationen

Sök efter "AigoSmart" i AppStore eller Google Play. Alternativt kan du skanna QR-koden nedan för att installera.

Steg 2: Registrera dig

Öppna registergränssnittet och ange en e-postadress/telefonnummer för att registrera ett konto. Du kan logga in om du redan har ett AigoSmart-konto.

Steg 3: Lägg till enheten i AigoSmart

Obs: Aktivera Bluetooth och kontrollera om hemmanätverket använder 2,4 GHz. Se även till att mobiltelefonen är ansluten till Wi-Fi-nätverket innan den används. (De nuvarande enheterna har endast stöd för nätverk med 2,4 GHz. De fungera inte med 5 GHz.)

Nätverkskonfiguration med metod 1: Upptäck automatiskt

1.Slå först på enheten. Enheten aktiverar som standard nätverkets distributionsläge inom 10 minuter efter att den har slagits på.
2.Öppna appen "AigoSmart". En begäran om nätverkskonfiguration visas på startsidan. Alternativt kan du klicka på knappen "+" i det övre högra hörnet.
① Klicka på "Lägg till enhet" och lägg till den som ska användas.
② Välj Wi-Fi och ange dess lösenord för att ansluta till nätverket. Placera routern och mobiltelefonen nära enheten om som är möjligt.
③ Vänta till enheten är ansluten. Enhetens namn kan ändras efter att anslutningen är slutförd.
④ Ovanstående nätverkskonfiguration bör ta upp till tio minuter att slutföra efter att enheten har slagits på.

Nätverkskonfiguration med metod 2: Manuell nätverkskonfiguration

1.Konfigurera enheten till statusen Nätverkskonfiguration
① Slå på enheten.
② Slå på och stäng av enheten tre gånger (på-av-på-av-på).
③ Kontrollera att lampan blinkar snabbt.
En begäran om nätverkskonfiguration visas på startsidan. Alternativt kan du klicka på knappen "+" i det övre högra hörnet och välja motsvarande produktkategori för att lägga till produkten.
Obs: Se till att indikatorlampan blinkar snabbt. Om så inte är fallet ska du stäng av strömmen under en minut och sedan upprepa stegen för nätverkskonfiguration. (Slutför nätverkskonfigurationen inom 3 minuter.)
2.Klicka på "Lägg till enhet" och lägg till din enhet. Välj motsvarande anslutningsläge för nätverket (välj först nätverkskonfigurationen via Bluetooth).
3.Välj Wi-Fi och ange dess lösenord för att ansluta till nätverket. Placera routern och mobiltelefon nära enheten om som är möjligt.
4.Vänta till enheten är ansluten.

Steg 4: Enhetskontroll

Namnge enheten och klicka på "bekräfta". Enheten visas på appens startsidan och du kan klicka på den för att öppna inställningssidan. Skanna QR-koden för att få mer information och vägledning om hur produkten används.

Obs: Vissa enheter har olika skärmgränssnitt på grund av olika funktioner.
Den kostnadsfria appen "AigoSmart" är kompatibel med mobila enheter. Versionerna iOS 13.0 och Android 5.0 (och senare) erbjuder en bättre upplevelse. Namnet du ger enheten blir namnet som sedan används för röststyrning på Amazon Alexa eller Google Home.
Öppna först sidan "mer inställningar" och sedan "hjälpcenter" för de senaste bruksanvisningarna. Om problemen inte kan korrigeras kan du skicka in feedback. Vi hjälper gärna till och erbjuder den bästa servicen.

Specifikation: 220–240 V~, 50/60 Hz; Skyddsklassificeringar: IP20
Driftfrekvens: 2412–2480 MHz
Maximal sändningseffekt: 20 dBm
Den här produkten innehåller en ljuskälla med energieffektivitetsklass <F> för (EU) 2019/2015.

Artikelnr.	AL-RCI019FC2-WB	AL-RCI022FC3-WB	AL-RCI025FC5-WB
Färgtemperatur (K)	RGB+CCT	RGB+CCT	RGB+CCT
Effekt (W)	19	22	25
LED-modell med energieffektivitetsklass	F	F	E

VAR UPPMÄRKSAM:

DEN HÄR PRODUKTEN ÄR ENDAST AVSEDD FÖR INOMHUSBRUK.
DEN HÄR PRODUKTEN MÅSTE INSTALLERAS AV EN LICENSIERAD ELEKTRIKER I STRIKT ENLIGHET MED LOKALA FÖRESKRIFTER.
KONTAKTA EN KVALIFICERAD SERVICETEKNIKER FÖR ATT INSTALLERA ALLA DELAR FÖR ATT UNDVIKA PERSONSKADA ELLER SKADA PÅ PRODUKTEN.
VIDRÖR INTE ARMATUREN MEDAN PRODUKTEN ANVÄNDS ELLER INOM TIO MINUTER EFTER ATT STRÖMMEN HAR KOPPLATS BORT.
MONTERA INTE PRODUKTEN NÄRA VÄRMEKÄLLOR.
NÄR MONTERINGEN ÄR SLUTFÖRD KAN STRÖMMEN SLÅS PÅ.
OM FEL UPPSTÅR MED PRODUKTENS FUNKTIONALITET SKA STRÖMMEN OMEDELBART KOPPLAS BORT. KONTAKTA SEDAN DIN LOKALA ÅTERFÖRSÄLJARE.
LJUSKÄLLAN I DEN HÄR ARMATUREN ÄR INTE UTBYTBAR. NÄR LJUSKÄLLAN NÅR SLUTET AV SIN LIVSLÄNGD SKA HELA ARMATUREN BYTAS UT.

Monteringsteg: (Se till att stänga av all strömförsörjning innan montering.)

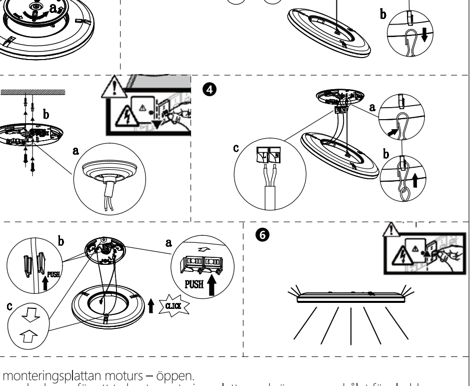

1.Vrid monteringsplattan moturs – öppen.
2.Haka av krokarna för att ta bort monteringsplattan och öppna upp hålet för sladdarna.
3.Stäng av nätströmmen, för inmatningssladden genom hålet och fixera monteringsplattan.
4.Haka på krokarna igen.
5.Anslut sladdarna till plintarna och fäst armaturen i pilens riktning.
6.Slå på strömmen och lampan är redo att användas.

Chytré mimořádně tenké stropní svítidlo WB (CS)

Děkujeme, že jste si zakoupili náš výrobek, před použitím si prosím pečlivě přečtěte návod k obsluze.

Návod k použití aplikace

Krok 1: Instalace aplikace

Vyhledejte v obchodech App Store nebo Google Play text „AigoSmart" nebo nainstalujte aplikaci naskenováním níže uvedeného kódu QR.

Krok 2: Registrace

Vstupte do rozhraní pro registraci, zadejte e-mailovou adresu/telefonní číslo a zaregistrujte účet. Pokud již máte účet Aigo Smart, stačí se přihlásit.

Krok 3: Přidání zařízení do aplikace AigoSmart

Poznámka: Před použitím zapněte Bluetooth, zkontrolujte, zda má vaše domácí síť frekvenci 2,4 GHz, a ujistěte se, že je váš mobilní telefon připojen k domácí síti Wi-Fi. (Současná zařízení podporují pouze síť s frekvencí 2,4 GHz a nemohou pracovat se sítí s frekvencí 5,0 GHz.)

Způsob konfigurace sítě č. 1: Automatické objevování

1.Nejprve zapněte zařízení a do 10 minut po zapnutí se zařízení automaticky přepne do režimu distribuce sítě.
2.Zapněte aplikaci „AigoSmart". Na domovské stránce se zobrazí žádost o konfiguraci sítě nebo klikněte na tlačítko „+" v pravém horním rohu.
① Klikněte na tlačítko „Přidat zařízení" a přidejte požadovaný typ.
② Zvolte síť Wi-Fi a pro připojení k síti zadejte heslo sítě Wi-Fi, směrovač a mobilní telefon držte co nejblíže zařízení.
③ Trpělivě vyčkejte na úspěšné připojení zařízení. Název zařízení lze po úspěšném připojení změnit.
④ Výše uvedené operace konfigurace sítě by měly být dokončeny do 10 minut po zapnutí.

Způsob konfigurace sítě č. 2: Ruční konfigurace sítě

1.Nastavte zařízení do stavu konfigurace sítě.
① Zapněte zařízení.
② Zařízení třikrát zapněte a vypněte (zapnutí-vypnutí-zapnutí-vypnutí-zapnutí).
③ Ujistěte se, že kontrolka rychle bliká.
Na domovské stránce se zobrazí žádost o konfiguraci sítě nebo klikněte na tlačítko „+" v pravém horním rohu a vyberte odpovídající kategorii výrobků pro přidání výrobků.

Poznámka: Ujistěte se, že kontrolka rychle bliká. Pokud ne, odpojte napájení na jednu minutu a opakujte kroky konfigurace sítě. (Konfiguraci sítě dokončete do 3 minut.)
2.Klikněte na tlačítko „Přidat zařízení" a přidejte požadovaný typ. Zvolte odpovídající režim připojení k síti (nejprve zvolte konfiguraci sítě Bluetooth).
3.Zvolte síť Wi-Fi a pro připojení k síti zadejte heslo sítě Wi-Fi, směrovač a mobilní telefon držte co nejblíže zařízení.
4.Trpělivě vyčkejte na úspěšné připojení zařízení.

Krok 4: Ovládání zařízení

Pojmenujte zařízení a klikněte na tlačítko „potvrdit", zařízení se zobrazí na domovské stránce aplikace, kliknutím na zařízení vstoupíte na stránku nastavení. Naskenováním kódu QR získáte podrobnější informace o návodu k obsluze.

Poznámka: Některá zařízení mají kvůli různým funkcím různá rozhraní zobrazení.
Bezplatná aplikace „AigoSmart" je kompatibilní s mobilními zařízeními. Verze iOS 13.0, Android 5.0 (a vyšší) nabízejí lepší uživatelské prostředí. Název, který zařízení dáte, bude později sloužit jako název pro hlasové ovládání pomocí asistentů Amazon Alexa nebo Google Home.
Po vstupu na stránku „další nastavení" můžete vstoupit do „centra nápovědy", kde najdete nejnovější uživatelské příručky. Pokud vaše problémy nebyly vyřešeny, zanechte zpětnou vazbu, pokusíme se vám poskytnout ten nejlepší servis.
Technické údaje: 220–240 V~, 50/60 Hz; Stupeň krytí: IP20
Provozní frekvence: 2412–2480 MHz
Maximální vysílaný výkon: 20 dBm
Tento výrobek obsahuje světelný zdroj třídy energetické účinnosti <F> pro (EU) 2019/2015.

Č. položky	AL-RCI019FC2-WB	AL-RCI022FC3-WB	AL-RCI025FC5-WB
Teplota barev (K)	RGB+CCT	RGB+CCT	RGB+CCT
Výkon (W)	19	22	25
Třída energetické účinnosti modelu LED	F	F	E

POZOR:

TENTO VÝROBEK MŮŽETE POUŽÍT POUZE PRO VNITŘNÍ PROSTORY.
TENTO VÝROBEK MUSÍ BÝT INSTALOVÁN LICENCOVANÝM ELEKTRIKÁŘEM, A TO PŘÍSNĚ V SOULADU S MÍSTNÍMI ELEKTROINSTALAČNÍMI PŘEDPISY.
OBRAŤTE SE NA KVALIFIKOVANÝ SERVISNÍ PERSONÁL, KTERÝ PROVEDE INSTALACI A VÝMĚNÍ NĚKTERÝ Z DÍLŮ, ABYSTE PŘEDEŠLI MOŽNOSTI PORANĚNÍ NEBO SELHÁNÍ VÝROBKU.
KDYŽ JE VÝROBEK V PROVOZU ANI DO 10 MINUT PO ODPOJENÍ NAPÁJENÍ SE NEDOTÝKEJTE TĚLA SVÍTIDLA.
NEINSTALUJTE VÝROBEK V BLÍZKOSTI ZDROJŮ TEPLA.
PO DOKONČENÍ SPRÁVNÉ INSTALACE MŮŽETE ZAPNOUT NAPÁJENÍ.
VYSKYTNE-LI SE PORUCHA NEBO MÁTE DOTAZY TÝKAJÍCÍ SE PROVOZU VÝROBKU, OKAMŽITĚ VYPNĚTE NAPÁJENÍ OBRAŤTE SE NA MÍSTNÍHO DODAVATELE.
SVĚTELNÝ ZDROJ TOHOTO SVÍTIDLA NENÍ VYMĚNITELNÝ. PO SKONČENÍ ŽIVOTNOSTI SVĚTELNÉHO ZDROJE JE NUTNÉ VYMĚNIT CELÉ SVÍTIDLO.

Pokyny k montáži: (Před instalací nezapomeňte odpojit všechny zdroje napájení.)

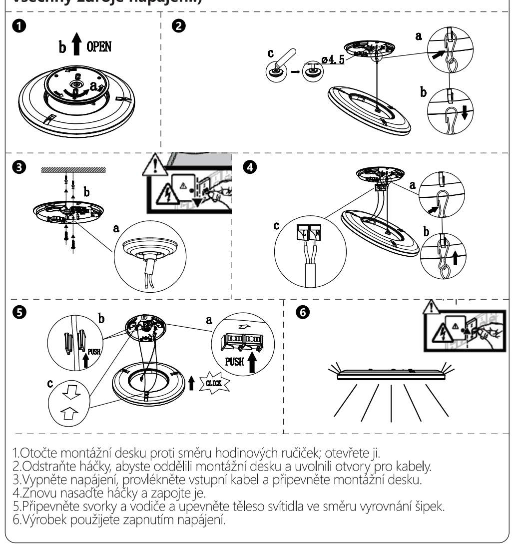

1.Otočte montážní desku proti směru hodinových ručiček; otevřete ji.
2.Odstraňte háčky, abyste oddělili montážní desku a uvolnili otvory pro kabely.
3.Vypněte napájení, provlékněte vstupní kabel a připevněte montážní desku.
4.Znovu nasaďte háčky a zapojte je.
5.Připevněte svorky a vodiče a upevněte těleso svítidla ve směru vyrovnání šipek.
6.Výrobek použijete zapnutím napájení.

Έξυπνο, εξαιρετικά λεπτό φωτιστικό οροφής εξισορρόπησης λευκού (EL)

Σας ευχαριστούμε για την αγορά του προϊόντος μας. Παρακαλούμε διαβάστε προσεκτικά το εγχειρίδιο πριν από τη χρήση.

Οδηγίες χρήσης εφαρμογής

Βήμα 1: Εγκατάσταση εφαρμογής

Αναζητήστε την εφαρμογή «AigoSmart» στο APP Store ή στο Google Play ή σαρώστε τον παρακάτω κωδικό QR για λήψη.

Βήμα 2: Καταχώριση

Μεταβείτε στη διεπαφή εγγραφής και εισαγάγετε το email/τον αριθμό τηλεφώνου σας για να δημιουργήσετε έναν λογαριασμό. Εάν έχετε ήδη έναν λογαριασμό Aigo Smart, απλά συνδεθείτε.

Βήμα 3: Προσθήκη συσκευής στο AigoSmart

Σημείωση: Ενεργοποιήστε το bluetooth και ελέγξτε αν το οικιακό σας δίκτυο είναι 2.4G και βεβαιωθείτε ότι το κινητό σας τηλέφωνο έχει συνδεθεί στο οικιακό δίκτυο Wi-Fi πριν από τη λειτουργία. (Οι τρέχουσες συσκευές μπορούν να υποστηρίξουν μόνο δίκτυο 2.4G. Δεν μπορούν να λειτουργήσουν με δίκτυο 5.0G).

Τρόπος διαμόρφωσης δικτύου 1: Αυτόματος εντοπισμός

1.Αρχικά, ενεργοποιήστε τη συσκευή. Η συσκευή θα μεταβεί στη λειτουργία διανομής δικτύου εντός 10 λεπτών μετά την ενεργοποίηση.
2.Ενεργοποιήστε την εφαρμογή «AigoSmart». Θα εμφανιστεί ένα αίτημα διαμόρφωσης δικτύου στην αρχική σελίδα. Εναλλακτικά κάντε κλικ στο κουμπί «+» στην επάνω δεξιά γωνία.
① Κάντε κλικ στην επιλογή «Προσθήκη συσκευής» και προσθέστε τον επιθυμητό τύπο.
② Επιλέξτε Wi-Fi και πληκτρολογήστε τον κωδικό πρόσβασης Wi-Fi για σύνδεση στο δίκτυο. Κρατήστε τον δρομολογητή σας και το κινητό σας τηλέφωνο όσο το δυνατόν πιο κοντά στη συσκευή.
③ Περιμένετε υπομονετικά μέχρι η συσκευή να συνδεθεί με επιτυχία. Το όνομα της συσκευής μπορεί να αλλάξει μετά την επιτυχή σύνδεση.
④ Οι παραπάνω ενέργειες διαμόρφωσης δικτύου θα πρέπει να ολοκληρωθούν εντός 10 λεπτών μετά την ενεργοποίηση της συσκευής.

Τρόπος διαμόρφωσης δικτύου 2: Μη αυτόματη διαμόρφωση δικτύου

1.Διαμόρφωση της συσκευής σε κατάσταση διαμόρφωσης δικτύου
① Ενεργοποιήστε τη συσκευή.
② Ενεργοποιήστε και απενεργοποιήστε τη συσκευή τρεις φορές (ενεργό-ανενεργό-ενεργό-ανενεργό-ενεργό)
③ Βεβαιωθείτε ότι η λυχνία αναβοσβήνει γρήγορα.
Ένα αίτημα διαμόρφωσης δικτύου θα εμφανιστεί στην αρχική σελίδα. Εναλλακτικά, κάντε κλικ στο κουμπί "+" στην επάνω δεξιά γωνία και επιλέξτε την αντίστοιχη κατηγορία προϊόντων για να προσθέσετε προϊόντα.

Σημείωση: Βεβαιωθείτε ότι η ενδεικτική λυχνία αναβοσβήνει γρήγορα, διαφορετικά διακόψτε την παροχή ρεύματος για ένα λεπτό και επαναλάβετε τα βήματα διαμόρφωσης δικτύου. (Ολοκληρώστε τη διαδικασία διαμόρφωσης δικτύου εντός 3 λεπτών.)
2.Κάντε κλικ στην επιλογή «Προσθήκη συσκευής» και προσθέστε τον επιθυμητό τύπο. Επιλέξτε την αντίστοιχη λειτουργία σύνδεσης δικτύου (επιλέξτε πρώτα τη διαμόρφωση δικτύου bluetooth).
3.Επιλέξτε Wi-Fi και πληκτρολογήστε τον κωδικό πρόσβασης Wi-Fi για σύνδεση στο δίκτυο. Κρατήστε τον δρομολογητή σας και το κινητό σας τηλέφωνο όσο το δυνατόν πιο κοντά στη συσκευή.
4.Περιμένετε υπομονετικά μέχρι η συσκευή να συνδεθεί με επιτυχία.

Βήμα 4: Έλεγχος συσκευής

Ονομάστε τη συσκευή και κάντε κλικ στο κουμπί "Επιβεβαίωση". Η συσκευή θα εμφανιστεί στην αρχική σελίδα της εφαρμογής. Κάντε κλικ στη συσκευή για να εισέλθετε στη σελίδα ρυθμίσεων. Σαρώστε τον κωδικό QR για περισσότερες λεπτομέρειες πληροφορίες σχετικά με τον χειρισμό της συσκευής.

Σημείωση: Ορισμένες συσκευές διαθέτουν διαφορετικές διεπαφές λόγω διαφορετικών λειτουργιών.
Η δωρεάν εφαρμογή «AigoSmart» είναι συμβατή με κινητές συσκευές. Οι εκδόσεις IOS13.0, Android5.0 (και νεότερες) προσφέρουν καλύτερη εμπειρία. Το όνομα που δίνετε στη συσκευή θα είναι το όνομα που θα χρησιμοποιείται για φωνητικό έλεγχο στο Amazon Alexa ή το Google Home αργότερα.
Μετά την είσοδο στη σελίδα "Περισσότερες ρυθμίσεις", μπορείτε να εισέλθετε στο "Κέντρο βοήθειας" για τους πιο πρόσφατους οδηγούς χρήσης. Εάν το πρόβλημα δεν επιλυθεί, αφήστε ένα σχόλιο. Θα χαρούμε να σας εξυπηρετήσουμε.

Προδιαγραφή: 220-240V~, 50/60Hz; Προστασία: IP20
Συχνότητα λειτουργίας: 2412-2480MHz
Μέγιστη ισχύς εκπομπής: 20 dBm
Αυτό το προϊόν περιέχει πηγή φωτός κατηγορίας ενεργειακής απόδοσης<F> κατά (ΕΕ) 2019/2015.

Αριθ. προϊόντος	AL-RCI019FC2-WB	AL-RCI022FC3-WB	AL-RCI025FC5-WB
Θερμοκρασία χρώματος(K)	RGB+CCT	RGB+CCT	RGB+CCT
Ισχύς (W)	19	22	25
Ενεργειακή κλάση απόδοσης LED	F	F	E

ΥΠΟΔΕΙΞΕΙΣ ΠΡΟΣΟΧΗΣ:

ΑΥΤΟ ΤΟ ΠΡΟΪΟΝ ΜΠΟΡΕΙ ΝΑ ΧΡΗΣΙΜΟΠΟΙΗΘΕΙ ΜΟΝΟ ΣΕ ΕΣΩΤΕΡΙΚΟΥΣ ΧΩΡΟΥΣ.
ΑΥΤΟ ΤΟ ΠΡΟΪΟΝ ΠΡΕΠΕΙ ΝΑ ΕΓΚΑΤΑΣΤΑΘΕΙ ΑΠΟ ΑΔΕΙΟΥΧΟ ΗΛΕΚΤΡΟΛΟΓΟ ΣΕ ΑΥΣΤΗΡΗ ΣΥΜΜΟΡΦΩΣΗ ΜΕ ΤΟΥΣ ΤΟΠΙΚΟΥΣ ΚΑΝΟΝΙΣΜΟΥΣ ΚΑΛΩΔΙΩΣΗΣ.
ΕΠΙΚΟΙΝΩΝΗΣΤΕ ΜΕ ΕΞΕΙΔΙΚΕΥΜΕΝΟ ΓΙΑ ΤΗΝ ΕΚΤΕΛΕΣΗ ΤΗΣ ΕΓΚΑΤΑΣΤΑΣΗΣ ΚΑΙ ΤΗΝ ΑΝΤΙΚΑΤΑΣΤΑΣΗ ΟΠΟΙΟΥΔΗΠΟΤΕ ΕΞΑΡΤΗΜΑΤΟΣ ΤΟΥ ΠΡΟΪΟΝΤΟΣ ΓΙΑ ΝΑ ΑΠΟΦΥΓΕΤΕ ΤΗΝ ΠΙΘΑΝΟΤΗΤΑ ΤΡΑΥΜΑΤΙΣΜΟΥ Η ΒΛΑΒΗΣ ΤΟΥ ΠΡΟΪΟΝΤΟΣ.
ΜΗΝ ΑΓΓΙΖΕΤΕ ΤΟ ΣΩΜΑ ΤΟΥ ΦΩΤΙΣΤΙΚΟΥ ΟΤΑΝ ΤΟ ΠΡΟΪΟΝ ΕΙΝΑΙ ΣΕ ΛΕΙΤΟΥΡΓΙΑ Η ΕΝΤΟΣ 10 ΛΕΠΤΩΝ ΜΕΤΑ ΤΗ ΔΙΑΚΟΠΗ ΤΗΣ ΤΡΟΦΟΔΟΣΙΑΣ.
ΜΗΝ ΕΓΚΑΘΙΣΤΑΤΕ ΤΟ ΠΡΟΪΟΝ ΚΟΝΤΑ ΣΕ ΠΗΓΕΣ ΘΕΡΜΟΤΗΤΑΣ.
ΜΕΤΑ ΤΗ ΣΩΣΤΗ ΟΛΟΚΛΗΡΩΣΗ ΤΗΣ ΕΓΚΑΤΑΣΤΑΣΗΣ, Η ΤΡΟΦΟΔΟΣΙΑ ΜΠΟΡΕΙ ΝΑ ΕΝΕΡΓΟΠΟΙΗΘΕΙ.
ΣΕ ΠΕΡΙΠΤΩΣΗ ΤΥΧΟΝ ΔΥΣΛΕΙΤΟΥΡΓΙΑΣ Η ΕΡΩΤΗΜΑΤΩΝ ΣΧΕΤΙΚΑ ΜΕ ΤΗ ΛΕΙΤΟΥΡΓΙΑ ΤΟΥ ΠΡΟΪΟΝΤΟΣ, ΔΙΑΚΟΨΤΕ ΑΜΕΣΩΣ ΤΗΝ ΤΡΟΦΟΔΟΣΙΑ ΚΑΙ ΕΠΙΚΟΙΝΩΝΗΣΤΕ ΜΕ ΤΟΝ ΤΟΠΙΚΟ ΠΡΟΜΗΘΕΥΤΗ ΣΑΣ.
Η ΠΗΓΗ ΦΩΤΟΣ ΑΥΤΟΥ ΤΟΥ ΦΩΤΙΣΤΙΚΟΥ ΔΕΝ ΜΠΟΡΕΙ ΝΑ ΑΝΤΙΚΑΤΑΣΤΑΘΕΙ. ΜΟΛΙΣ Η ΠΗΓΗ ΦΩΤΟΣ ΦΤΑΣΕΙ ΣΤΟ ΤΕΛΟΣ ΤΗΣ ΖΩΗΣ ΤΗΣ, ΠΡΕΠΕΙ ΝΑ ΑΝΤΙΚΑΤΑΣΤΑΘΕΙ ΟΛΟΚΛΗΡΟ ΤΟ ΦΩΤΙΣΤΙΚΟ.

Βήματα εγκατάστασης: (Αποσυνδέστε όλες τις πηγές τροφοδοσίας πριν από την εγκατάσταση.)

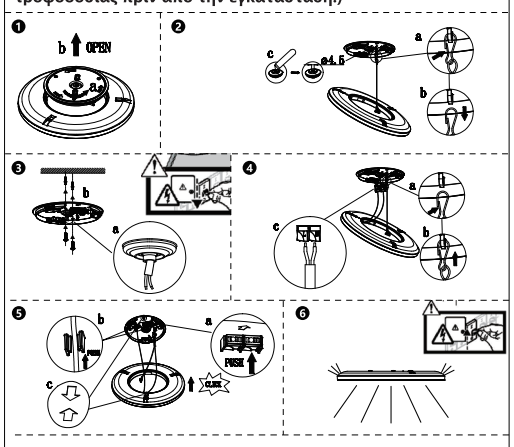

1.Στρέψτε την πλάκα τοποθέτησης αριστερόστροφα.
2.Αφαιρέστε τα άγκιστρα για να διαχωρίσετε την πλάκα τοποθέτησης και ανοίξτε τις οπές για τα καλώδια.
3.Διακόψτε την παροχή ρεύματος, περάστε το καλώδιο εισόδου και στερεώστε την πλάκα τοποθέτησης.
4.Συναρμολογήστε ξανά τα άγκιστρα και συνδέστε τα καλώδια.
5.Στερεώστε τους ακροδέκτες και τα καλώδια και στερεώστε το σώμα του λαμπτήρα προς την κατεύθυνση του βέλους.
6.Ενεργοποιήστε την παροχή ρεύματος και χρησιμοποιήστε το προϊόν.

Plafonieră ultrasubţire inteligentă WB

RO

Vă mulţumim pentru achiziţionarea produsului nostru. Vă rugăm să citiţi cu atenţie manualul înainte de utilizare.

Instrucţiuni de utilizare aplicaţie

Pasul 1: Instalarea aplicației

App Store | Google Play

Căutaţi „AigoSmart" în APP Store sau Google Play sau scanaţi codul QR de mai jos pentru instalare.

Pasul 2: Înregistrare

Accesaţi interfaţa de înregistrare şi introduceţi adresa de e-mail/numărul de telefon pentru a înregistra un cont. Doar conectaţi-vă în cont dacă aveţi deja un cont AigoSmart.

Pasul 3: Adăugare dispozitiv la AigoSmart

Notă: Activaţi Bluetooth şi verificaţi dacă reţeaua de domiciliu este 2,4 G şi asiguraţi-vă că telefonul mobil a fost conectat la reţeaua de domiciliu Wi-Fi înainte de utilizare. (Dispozitivele actuale acceptă doar reţele 2,4 G şi nu pot lucra cu reţele 5,0 G.)

Metoda 1 de configurare a reţelei: Detectarea automată

1.Mai întâi porniţi dispozitivul. Dispozitivul va trece în mod implicit în modul de alocare a reţelei în 10 minute de la pornire.
2.Deschideţi aplicaţia „AigoSmart". Pe pagina de pornire va apărea o solicitare de configurare , a reţelei. În caz contrar, faceţi clic pe butonul „+" din colţul din dreapta sus.
① Faceţi clic pe „Adăugare dispozitiv" şi adăugaţi tipul de care aveţi nevoie.
② Alegeţi Wi-Fi şi introduceţi parola pentru Wi-Fi pentru a vă alătura reţelei. Ţineţi routerul şi telefonul mobil cât mai aproape posibil de dispozitiv.
③ Aveţi răbdare şi aşteptaţi până când dispozitivul reuşeşte să se conecteze. Denumirea dispozitivului poate fi modificată după conectarea reuşită.
④ Operaţiile de configurare a reţelei menţionate mai sus trebuie finalizate în 10 minute de la pornire.

Metoda 2 de configurare a reţelei: Configurarea manuală a reţelei

1.Configuraţi dispozitivul la starea de configurare a reţelei.
① Porniţi dispozitivul.
② Porniţi şi opriţi dispozitivul de trei ori (pornire-oprire-pornire-oprire-pornire).
③ Asiguraţi-vă că lampa clipeşte rapid.
Va apărea o solicitare de configurare a reţelei în pagina de pornire. În caz contrar, faceţi clic pe butonul „+" din colţul din dreapta sus şi selectaţi categoria de produse corespunzătoare pentru a adăuga produse.
Notă: Asiguraţi-vă că indicatorul luminos clipeşte rapid. În caz contrar, opriţi alimentarea timp de un minut şi repetaţi paşii de configurare a reţelei. (Finalizaţi configurarea reţelei în 3 minute.)
2.Faceţi clic pe „Adăugare dispozitiv" şi adăugaţi tipul de care aveţi nevoie. Alegeţi modul corespunzător de conectare la reţea (Alegeţi configuraţia reţelei Bluetooth mai întâi).
3.Alegeţi Wi-Fi şi introduceţi parola pentru Wi-Fi pentru a vă alătura reţelei. Ţineţi routerul şi telefonul mobil cât mai aproape posibil de dispozitiv.
4.Aveţi răbdare şi aşteptaţi până când dispozitivul reuşeşte să se conecteze.

Pasul 4: Controlul dispozitivului

Denumiţi dispozitivul şi faceţi clic pe „Confirmare". Dispozitivul va afişa pagina de pornire a aplicaţiei. Faceţi clic pe dispozitiv pentru a accesa pagina de setare. Scanaţi codul QR pentru a obţine mai multe informaţii privind utilizarea.

Notă: Anumite dispozitive prezintă interfeţe grafice diferite din cauza funcţiilor diferite.
Aplicaţia gratuită „AigoSmart" este compatibilă cu dispozitive mobile. Versiunile IOS13.0, Android5.0 (şi superioare) oferă o experienţă mai bună. Numele pe care-l atribuiţi dispozitivului va fi numele utilizat ulterior pentru controlul vocal în pagina de pornire Amazon Alexa sau Google.
După ce accesaţi pagina „Mai multe setări", puteţi accesa „Centru de ajutor" pentru cele mai recente ghiduri de utilizare. Dacă problemele dvs. persistă, lăsaţi un feedback şi vă vom oferi cu drag cel mai bun serviciu.

Specificaţie: 220-240 V~, 50/60 Hz; Clasă de protecţie: IP20
Frecvenţă de funcţionare: 2412-2480 MHz
Putere transmisă maximă: 20 dBm
Acest produs conţine o sursă de lumină din clasa de eficienţă energetică <F> pentru (UE) 2019/2015.

Nr. articol	AL-RCI019FC2-WB	AL-RCI022FC3-WB	AL-RCI025FC5-WB
Temperatură de culoare (K)	RGB+CCT	RGB+CCT	RGB+CCT
Putere (W)	19	22	25
Model LED Clasă de eficienţă energetică	F	F	E

ATENŢIONĂRI:

ACEST PRODUS POATE FI UTILIZAT NUMAI LA INTERIOR.
ACEST PRODUS TREBUIE INSTALAT DE UN ELECTRICIAN CALIFICAT, ÎN STRICTĂ CONFORMITATE CU REGLEMENTĂRILE LOCALE PRIVIND CABLAREA.
CONTACTAŢI PERSONAL DE SERVICE CALIFICAT PENTRU A INSTALA ŞI ÎNLOCUI ORICE COMPONENTĂ, PENTRU A EVITA POSIBILITATEA RĂNIRII SAU A DEFECTĂRII PRODUSULUI.
NU ATINGEŢI CORPUL DE ILUMINAT CÂND PRODUSUL ESTE ÎN UZ SAU ÎN 10 MINUTE DE LA OPRIREA ALIMENTĂRII.
NU INSTALAŢI PRODUSUL APROAPE DE SURSE DE CĂLDURĂ.
DUPĂ EFECTUAREA CORECTĂ A INSTALĂRII, ALIMENTAREA POATE FI PORNITĂ.
DACĂ PRODUSUL FUNCŢIONEAZĂ DEFECTUOS SAU PREZINTĂ PROBLEME DE FUNCŢIONARE A ACESTUIA, OPRIŢI IMEDIAT ALIMENTAREA ELECTRICĂ ŞI CONTACTAŢI FURNIZORUL DVS. LOCAL.
SURSA DE LUMINĂ A ACESTUI CORP DE ILUMINAT NU ESTE ÎNLOCUIBILĂ; DUPĂ EXPIRAREA DURATEI DE VIAŢĂ A SURSEI DE LUMINĂ, ÎNTREGUL CORP DE ILUMINAT TREBUIE ÎNLOCUIT.

Paşi de instalare: (Nu uitaţi să deconectaţi toate sursele de alimentare înainte de instalare.)

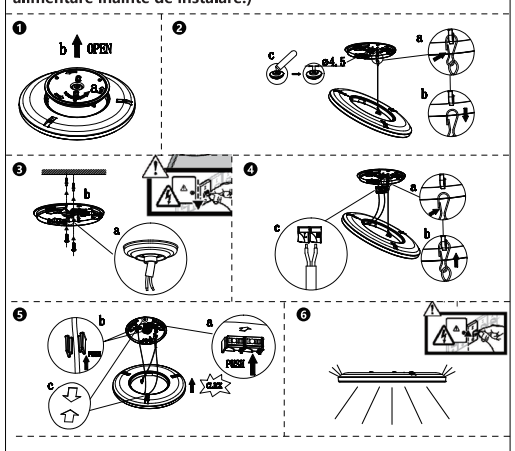

1.Rotiţi placa de montare în sens orar; deschidere.
2.Scoateţi cârligele pentru a separa placa de montare şi desfundaţi găurile pentru cabluri.
3.Opriţi alimentarea electrică, introduceţi cablul de intrare şi fixaţi placa de montare.
4.Remontaţi cârligele şi treceţi cablul prin ele.
5.Fixaţi bornele şi cablurile şi fixaţi corpul lămpii în direcţia indicată de săgeată.
6.Porniţi alimentarea electrică şi utilizaţi.

Smart ultratynd loftslampe, varm hvid

DA

Tak, fordi du købte vores produkt. Læs vejledningen omhyggeligt før brug.

Brugervejledning til app

Trin 1: Installation af app

App Store | Google Play

Søg efter "AigoSmart" i App Store eller Google Play, eller scan QR-koden nedenfor for at installere.

Trin 2: Registrering

Åbn siden til registrering, indtast e-mailadresse/telefonnummer for at oprette en konto. Log bare ind, hvis du allerede har en AigoSmart-konto.

Trin 3: Føj enhed til AigoSmart

Bemærk: Slå Bluetooth til, og kontrollér, om dit hjemmenetværk bruger 2,4 GHz-båndet. Sørg for, at din mobiltelefon er tilsluttet wi-fi-hjemmenetværket før brugen. (Enhederne understøtter i øjeblikket kun 2,4 GHz-båndet og fungerer ikke på 5 GHz-båndet).

Metode 1 til netværkskonfiguration: Automatisk registrering

1.Tænd først enheden. Enheden aktiverer inden for 10 minutter efter tænding tilstanden for netværksdistribution.
2.Tænd appen "AigoSmart". Der vises en anmodning om netværkskonfiguration på startsiden, eller du skal klikke på knappen "+" i øverste højre hjørne.
① Klik på "Tilføj enhed", og tilføj den ønskede type.
② Vælg wi-fi-netværk, og indtast adgangskoden til wi-fi-netværket for at tilslutte netværket. Hold din router og mobiltelefon så tæt på enheden som muligt.
③ Vent, indtil enheden er tilsluttet. Enhedens navn kan ændres efter oprettelse af forbindelsen.
④ Ovennævnte metode til netværkskonfiguration skal gennemføres inden for 10 minutter efter tænding.

Metode 2 til netværkskonfiguration: Manuel netværkskonfiguration

1.Konfigurér enhed i henhold til status for konfigurationen af netværket
① Tænd enheden.
② Tænd og sluk enheden tre gange (tænd-sluk-tænd-sluk-tænd).
③ Kontrollér, at lysdioden blinker hurtigt.
Der vises en anmodning om netværkskonfiguration på startsiden, eller du skal klikke på knappen "+" i øverste højre hjørne og vælge den relevante produktkategori for at tilføje produktet.
Bemærk: Kontrollér, at lysdioden blinker hurtigt. Er dette ikke tilfældet, skal du slukke strømmen i ét minut og gentage trinnene vedrørende netværkskonfigurationen. (Afslut konfigurationen af netværket inden for tre minutter).
2.Klik på "Tilføj enhed", og tilføj den ønskede type. Vælg den relevante tilstand for netværksforbindelsen (vælg først konfigurationen af Bluetooth-net).
3.Vælg wi-fi-netværk, og indtast adgangskoden til wi-fi-netværket for at tilslutte netværket. Hold din router og mobiltelefon så tæt på enheden som muligt.
4.Vent, indtil enheden er tilsluttet.

Trin 4: Enhedskontrol

Giv enheden et navn, og klik på "Bekræft". Enheden vises på appens startside. Klik på enheden for at åbne indstillingssiden. Scan QR-koden for at få flere oplysninger om betjeningen.

Bemærk: Nogle enheder har forskellige skærmbrugerflader på grund af forskellige funktioner.
Gratisappen "AigoSmart" er kompatibel med mobilenheder. Versionerne iOS 13.0 og Android 5.0 (og nyere) giver en bedre oplevelse. Navnet, som du giver enheden, anvendes senere til stemmekontrol på Amazon Alexa eller Google Home.
Når du har åbnet siden "Flere indstillinger", kan du finde de nyeste vejledninger i "Hjælpecenter". Efterlad din feedback, hvis dit problem ikke blev løst. Vi står klar til at yde dig den bedste service.

Specifikationer: 220-240V~, 50/60 Hz. Beskyttelse: IP20
Driftsfrekvens: 2.412-2.480 MHz
Maksimal sendeeffekt: 20 dBm
Produktet indeholder en lyskilde i energieffektivitetsklasse <F> – (EU) 2019/2015.

Vare nr.	AL-RCI019FC2-WB	AL-RCI022FC3-WB	AL-RCI025FC5-WB
Farvetemperatur (K)	RGB+CCT	RGB+CCT	RGB+CCT
Effekt (W)	19	22	25
Energieffektivitetsklasse for LED-model	F	F	E

BEMÆRK:

BORDLAMPEN ER KUN TIL INDENDØRS BRUG.
LOFTSLAMPEN SKAL INSTALLERES AF EN AUTORISERET ELEKTRIKER UNDER STRENG OVERHOLDELSE AF LOKALE REGLER FOR ELINSTALLATIONER.
KONTAKT EN AUTORISERET PERSON TIL AT UDFØRE INSTALLATIONEN OG EVENTUELT ANDRE DELE FOR AT UNDGÅ RISIKOEN FOR PERSONSKADE ELLER FEJL PÅ LOFTSLAMPEN.
RØR IKKE VED ARMATURET, NÅR LOFTSLAMPEN BRUGES ELLER I 10 MINUTTER FRA AFBRYDELSEN AF STRØMMEN.
INSTALLÉR IKKE PRODUKTET I NÆRHEDEN AF VARMEKILDER.
STRØMMEN KAN TÆNDES, NÅR LOFTSLAMPEN ER KORREKT INSTALLERET.
SLUK STRAKS STRØMMEN, OG KONTAKT DIN LOKALE FORHANDLER, HVIS DER OPSTÅR EN FEJLFUNKTION, ELLER DU HAR SPØRGSMÅL OM BRUGEN AF LOFTSLAMPEN.
LYSKILDEN I ARMATURET KAN IKKE UDSKIFTES VED UDLØBET AF LYSKILDENS LEVETID. HELE ARMATURET SKAL UDSKIFTES.

Installationstrin: (Sørg for at afbryde alle strømkilder før installationen).

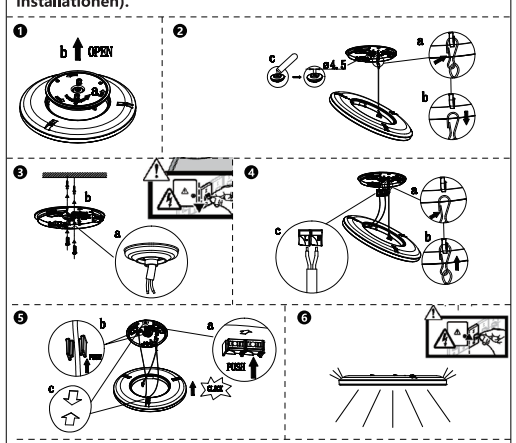

1.Drej monteringspladen mod uret for at åbne.
2.Fjern krogene for at afskille monteringspladen, og fjern blokeringen af hullerne til ledningerne.
3.Sluk strømmen. Træk indgangskablet, og fastgør monteringspladen.
4.Saml krogene igen, og sæt ledninger i.
5.Fastgør terminalerne og ledningerne, og sæt lampehuset på i pilens retning.
6.Tænd strømmen for at bruge lampen.

WB-smart ultratynn taklampe

NO

Takk for at du kjøpte produktet vårt. Les bruksanvisningen nøye før bruk.

Appbruksanvisning

Trinn 1: Applikasjonsinstallasjon

App Store | Google Play

Søk «AigoSmart» i APP Store eller Google Play, eller skann QR-koden nedenfor for å installere.

Trinn 2: Registrere

Gå inn i registergrensesnittet, skriv inn e-postadressen/telefonnummeret for å registrere en konto. Bare logg inn hvis du allerede har en Aigo Smart-konto.

Trinn 3: Legg til enhet i AigoSmart

Merk: Slå på Bluetooth og kontroller om hjemmenettverket ditt er 2.4G. Sørg for at mobiltelefonen din er koblet til Wi-Fi-hjemmenettverket før bruk. (De nåværende enhetene støtter kun 2,4 GHz-nettverk, som ikke kan fungere med 5,0 GHz-nettverk.)

Nettverkskonfigurasjonsmetode 1: Oppdag automatisk

1.Slå først på enheten, og enheten går som standard til nettverksdistribusjonsmodus innen 10 minutter etter at den er slått på.
2.Slå på «AigoSmart»-appen og en forespørsel om nettverkskonfigurasjon vises på hjemmesiden, eller klikk på «+»-knappen øverst i høyre hjørne.
① Klikk på «Legg til enhet» og legg til typen du trenger.
② Velg Wi-Fi og skriv inn Wi-Fi-passord for å koble til nettverket, hold ruteren din, mobiltelefonen i nærheten av enheten som mulig.
③ Vent tålmodig til enheten er koblet til. Enhetsnavnet kan endres etter vellykket tilkobling.
④ Ovenstående nettverkskonfigurasjonsoperasjoner skal fullføres innen 10 minutter etter at den er slått på.

Nettverkskonfigurasjonsmetode 2: Manuell nettverkskonfigurasjon

1.Konfigurer enheten til nettverkskonfigurasjonsstatus
① Slå på enheten.
② Slå enheten på og av tre ganger (på-av-på-av-på)
③ Sørg for at lysene blinker raskt.
En forespørsel om nettverkskonfigurasjon vises på hjemmesiden, eller klikk på «+»-knappen øverst til høyre og velg den korresponderende produktkategorien for å legge til produkter.

Merk: Sørg for at indikatorlampen blinker raskt. Hvis ikke, slår du av strømmen i ett minutt og gjentar trinnene for nettverkskonfigurasjon. (Fullfør nettverkskonfigurasjonen innen 3 minutter.)
2.Klikk på «Legg til enhet» og legg til typen du trenger. Velg den korresponderende nettverkstilkoblingsmodusen (velg Bluetooth-nettverkskonfigurasjonen først).
3.Velg Wi-Fi og skriv inn Wi-Fi-passord for å koble til nettverket, hold ruteren din, mobiltelefonen i nærheten av enheten som mulig.
4.Vent til enheten er koblet til.

Trinn 4: Enhetskontroll

Gi enheten et navn og klikk på «bekreft», enheten vises på hjemmesiden til APR. Klikk på enheten for å gå inn på innstillingssiden. Skanne QR-koden for å få mer detaljert informasjon om bruksveiledning.

Merk: Noen enheter har forskjellige skjermgrensesnitt på grunn av forskjellige funksjoner.
Gratisapplikasjonen «AigoSmart» er kompatibel med mobile enheter. Versjonene av IOS13.0, Android5.0 (og høyere) gir en bedre opplevelse. Navnet du gir enheten blir navnet på stemmestyring på Amazon Alexa eller Google Home senere.
Etter å ha gått inn på siden med «Flere innstillinger», kan du gå inn i «hjelpesenteret» for de nyeste brukerveiledningene. Hvis problemene dine ikke er løst, kan du legge igjen en tilbakemelding og vi vil gi deg den beste servicen.

Spesifikasjoner: 220 – 240 V ~ 50/60 Hz, beskyttelse: IP20
Driftsfrekvens: 2412–2480MHz
Maksimal overført effekt: 20 dBm
Dette produktet inneholder en lyskilde med energieffektivitetsklasse <F> - (EU) 2019/2015.

Gjenstandsnr.	AL-RCI019FC2-WB	AL-RCI022FC3-WB	AL-RCI025FC5-WB
Fargetemperatur (K)	RGB+CCT	RGB+CCT	RGB+CCT
Effekt (W)	19	22	25
LED-modell energieffektivitetsklasse	F	F	E

OBS:

DETTE PRODUKTET KAN KUN BENYTTES INNENDØRS.
DETTE PRODUKTET MÅ INSTALLERES AV EN AUTORISERT ELEKTRIKER I STRENGT SAMSVAR MED LOKALT REGELVERK.
KONTAKT KVALIFISERT SERVICEPERSONELL FOR Å UTFØRE INSTALLASJONEN OG BYTTE, FOR Å UNNGÅ MULIGHETEN FOR SKADE ELLER PRODUKTFEIL.
IKKE BERØR ARMATURHUSET NÅR PRODUKTET ER I BRUK ELLER INNEN 10 MINUTTER ETTER AT STRØMMEN ER FJERNET.
IKKE INSTALLER PRODUKTET I NÆRHETEN AV VARMEKILDER
ETTER AT INSTALLASJONEN ER RIKTIG UTFØRT KAN STRØMMEN SLÅS PÅ.
VED FUNKSJONSFEIL ELLER SPØRSMÅL RELATERT TIL DRIFTEN AV PRODUKTET, SLÅR DU AV STRØMMEN UMIDDELBART OG KONTAKTER DIN LOKALE LEVERANDØR.
LYSKILDEN TIL DENNE ARMATUREN KAN IKKE BYTTES UT. NÅR LYSKILDEN NÅR SLUTTEN AV SIN LEVETID MÅ HELE ARMATUREN BYTTES.

Installasjonstrinn: (Sørg for å koble fra alle strømkilder før installasjon.)

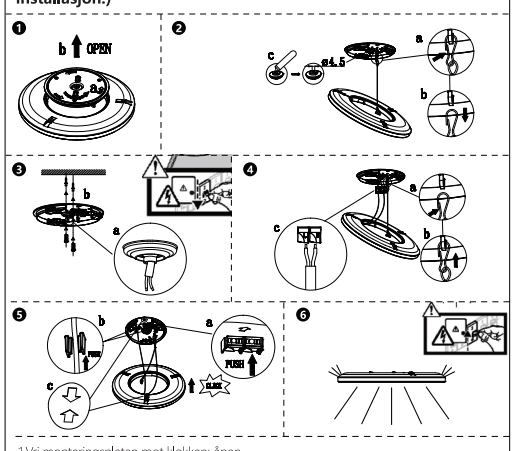

1.Vri monteringsplaten mot klokken; åpen.
2.Fjern krokene for å skille monteringsplaten og løsne hullene for ledningene.
3.Slå av strømmen, tre inngangskabelen og fest monteringsplaten.
4.Sett sammen krokene igjen og kable dem.
5.Fest klemmene og ledningene før lampehuset festes i pilens retning.
6.Slå på strømmen.

AL-RCI019FC2-WB | AL-RCI022FC3-WB | AL-RCI025FC5-WB

Non-replaceable light source

Non-replaceable comtrol gear

22 PAP

ITALIA MARKET SRL
VIA DELLE INDUSTRIE, 9/1
20883 MEZZAGO(MB), ITALIA
P.IVA: IT10502730962
HTTP://WWW.AIGOSTAR.COM
MADE IN CHINA